Káblové nosné systémy › Káblové žľaby › H60 Click

LUPF...H60 Spojka KLIK

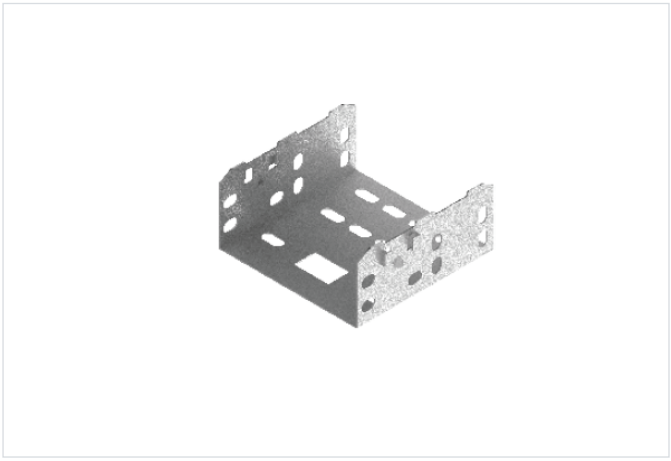

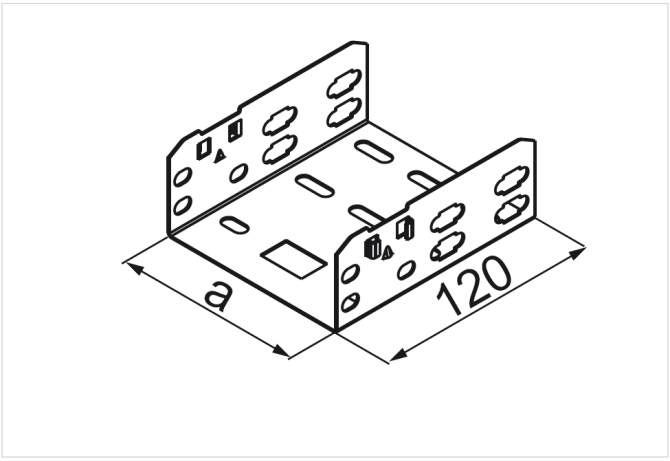

Nový výrobok: áno

- Predĺženie káblovej trasy zo žľabov KF...
- Možnosť spájania žľabov KF... so štandardnými žľabmi.

Materiál

- S - oceľ pozinkovaná metódou Sendzimir STN EN 10346:2015

Dostupné povrchové úpravy:

- L - lakovanie v štandardnej farbe RAL

Verzie

Symbol	Hrúbka plechu	Katalógové číslo	Vnútorný rozmer a (mm)	Hmotnosť 1 ks (kg)	Množstvo (ks)
LUPFJ50H60 S	1.0 mm	160565	51	0.14	1
LUPFJ100H60 S	1.0 mm	161065	101	0.18	1
LUPFJ150H60 S	1.0 mm	161565	151	0.23	1
LUPFJ200H60 S	1.0 mm	162065	201	0.28	1
LUPFJ300H60 S	1.0 mm	163065	301	0.37	1
LUPFJ400H60 S	1.0 mm	164065	401	0.47	1
LUPFJ500H60 S	1.0 mm	165565	501	0.56	1
LUPFJ600H60 S	1.0 mm	166065	601	0.66	1
LUPFJ50H60/01 S	1.0 mm	167055	51	0.28	1
LUPFJ100H60/01 S	1.0 mm	167105	101	0.36	1
LUPFJ150H60/01 S	1.0 mm	167155	151	0.46	1
LUPFJ200H60/01 S	1.0 mm	167205	201	0.56	1
LUPFJ300H60/01 S	1.0 mm	167305	301	0.74	1
LUPFJ400H60/01 S	1.0 mm	167405	401	0.94	1
LUPFJ500H60/01 S	1.0 mm	167505	501	1.12	1
LUPFJ600H60/01 S	1.0 mm	167605	601	1.32	1
LUPFJ50H60/02 S	1.0 mm	167059	51	0.42	1
LUPFJ100H60/02 S	1.0 mm	167109	101	0.54	1
LUPFJ150H60/02 S	1.0 mm	167159	151	0.69	1
LUPFJ200H60/02 S	1.0 mm	167209	201	0.84	1
LUPFJ300H60/02 S	1.0 mm	167309	301	1.11	1
LUPFJ400H60/02 S	1.0 mm	167409	401	1.41	1
LUPFJ500H60/02 S	1.0 mm	167509	501	1.68	1
LUPFJ600H60/02 S	1.0 mm	167609	601	1.98	1

Symbol	Hrúbka plechu	Katalógové číslo	Vnútorný rozmer a (mm)	Hmotnosť 1 ks (kg)	Množstvo (ks)
LUPFJ50H60/05 S	1.0 mm	167058	51	0.84	1
LUPFJ100H60/05 S	1.0 mm	167108	101	1.08	1
LUPFJ150H60/05 S	1.0 mm	167158	151	1.38	1
LUPFJ200H60/05 S	1.0 mm	167208	201	1.68	1
LUPFJ300H60/05 S	1.0 mm	167308	301	2.22	1
LUPFJ400H60/05 S	1.0 mm	167408	401	2.82	1
LUPFJ500H60/05 S	1.0 mm	167508	501	3.36	1
LUPFJ600H60/05 S	1.0 mm	167608	601	3.96	1

Príklady použitia

