Káblové nosné systémy › Káblové žľaby › H100

LUN...H100 Oblúk 90°

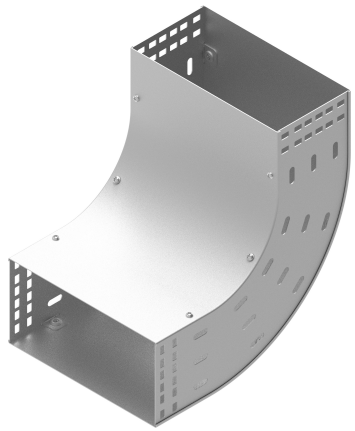

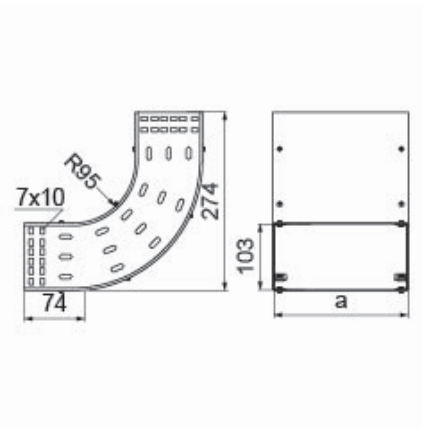

Nový výrobok: áno

- Zmena smeru káblovej trasy.

Materiál

- S - oceľ pozinkovaná metódou Sendzimir STN EN 10346:2015

Dostupné povrchové úpravy:

- F - žiarovo zinkovaná oceľ STN EN ISO 1461:2023
- E - nerezová oceľ
- L - lakovanie v štandardnej farbe RAL

Doplňujúce informácie

- Montáž skrutkami SGKM6x12 alebo SGM6x12
- Môže slúžiť ako vonkajší alebo vnútorný oblúk

Verzie

Symbol	Hrúbka plechu	Katalógové číslo	Vnútorný rozmer a (mm)	Hmotnosť 1 ks (kg)	Množstvo (ks)
HRÚBKA PLECHU: 1.0 MM					
LUNJ100H100 S	1.0 mm	136274	103	1.07	1
LUNJ150H100 S	1.0 mm	136275	153	1.29	1
LUNJ200H100 S	1.0 mm	136276	203	1.51	1
LUNJ300H100 S	1.0 mm	136277	303	1.96	1
HRÚBKA PLECHU: 1.5 MM					
LUNP400H100 S	1.5 mm	136278	403	3.37	1
LUNP500H100 S	1.5 mm	136279	503	4	1
LUNP600H100 S	1.5 mm	136280	603	4.62	1

Príklady použitia

