LUN...H60 Oblúk 90°

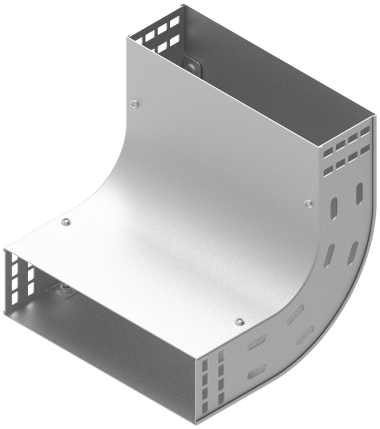

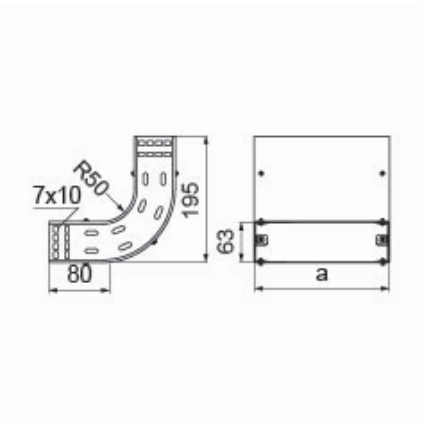

Nový výrobok: áno
Funkčná odolnosť v požiari: E-90

- Zmena smeru káblovej trasy.

Materiál

- S - oceľ pozinkovaná metódou Sendzimir STN EN 10346:2015

Dostupné povrchové úpravy:

- F - žiarovo zinkovaná oceľ STN EN ISO 1461:2023
- E - nerezová oceľ
- L - lakovanie v štandardnej farbe RAL

Doplňujúce informácie

- Montáž skrutkami SGKM6x12 alebo SGM6x12
- Môže slúžiť ako vonkajší alebo vnútorný oblúk

Verzie

Symbol	Hrúbka plechu	Katalógové číslo	Vnútorný rozmer a (mm)	Hmotnosť 1 ks (kg)	Množstvo (ks)
HRÚBKA PLECHU: 1.0 MM					
LUNJ50H60 S	1.0 mm	130966	53	0.46	20
LUNJ100H60 S	1.0 mm	130967	103	0.61	10
LUNJ150H60 S	1.0 mm	130968	153	0.77	15
LUNJ200H60 S	1.0 mm	130969	203	0.92	10
LUNJ300H60 S	1.0 mm	130970	303	1.23	1
HRÚBKA PLECHU: 1.5 MM					
LUNP400H60 S	1.5 mm	130971	403	2.14	1
LUNP500H60 S	1.5 mm	130972	503	2.57	1
LUNP600H60 S	1.5 mm	130973	603	3	1

Príklady použitia

