Káblové nosné systémy › Káblové žľaby › H50

LUN...H50 Oblúk 90°

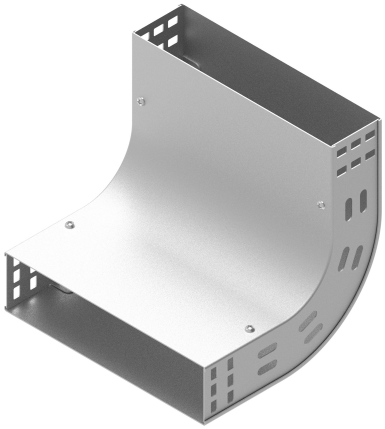

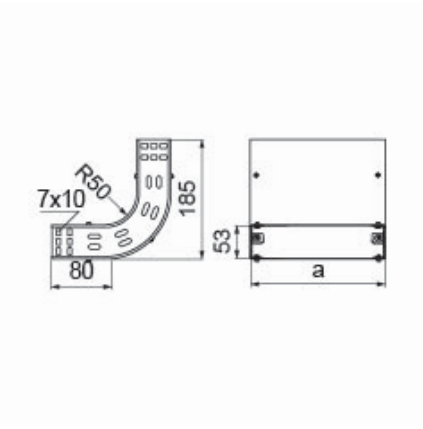

Nový výrobok: áno

- Zmena smeru káblovej trasy.

Materiál

- S - oceľ pozinkovaná metódou Sendzimir STN EN 10346:2015

Dostupné povrchové úpravy:

- F - žiarovo zinkovaná oceľ STN EN ISO 1461:2023
- E - nerezová oceľ
- L - lakovanie v štandardnej farbe RAL

Doplňujúce informácie

- Montáž skrutkami SGKM6x12 alebo SGM6x12
- Môže slúžiť ako vonkajší alebo vnútorný oblúk

Verzie

Symbol	Hrúbka plechu	Katalógové číslo	Vnútorný rozmer a (mm)	Hmotnosť 1 ks (kg)	Množstvo (ks)
HRÚBKA PLECHU: 1.0 MM					
LUNJ50H50 S	1.0 mm	136260	53	0.40	1
LUNJ100H50 S	1.0 mm	136261	103	0.55	1
LUNJ150H50 S	1.0 mm	136262	153	0.70	1
LUNJ200H50 S	1.0 mm	136263	203	0.85	1
LUNJ300H50 S	1.0 mm	136264	303	1.14	1
HRÚBKA PLECHU: 1.5 MM					
LUNP400H50 S	1.5 mm	136265	403	2.01	1
LUNP500H50 S	1.5 mm	136266	503	2.42	1
LUNP600H50 S	1.5 mm	136267	603	2.83	1

Príklady použitia

