Káblové nosné systémy › Káblové žľaby › H42

LUNJ...H42 Oblúk 90°

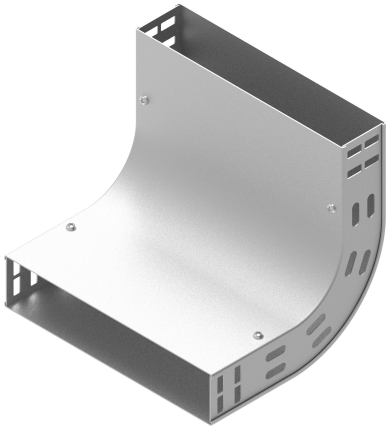

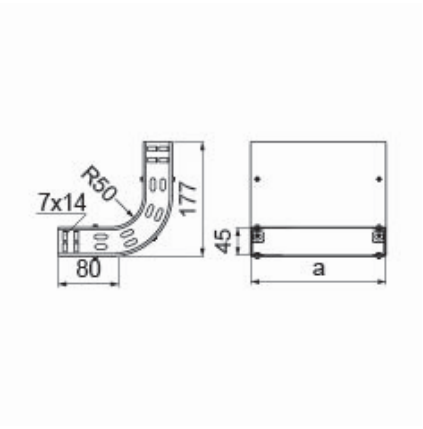

Hrúbka plechu: 1.0 mm

- Zmena smeru káblovej trasy.

Materiál

- S - oceľ pozinkovaná metódou Sendzimir STN EN 10346:2015

Dostupné povrchové úpravy:

- F - žiarovo zinkovaná oceľ STN EN ISO 1461:2023
- E - nerezová oceľ
- L - lakovanie v štandardnej farbe RAL

Doplňujúce informácie

- Montáž skrutkami SGKM6x12 alebo SGM6x12
- Môže slúžiť ako vonkajší alebo vnútorný oblúk
- E90 – platí len pre šírku 100 mm

Poznámka

- Integrované spojky. Montáž bez ďalších spojok.

Verzie

Symbol	Katalógové číslo	Vnútorný rozmer a (mm)	Hmotnosť 1 ks (kg)	Množstvo (ks)
LUNJ50H42 S	130776	53	0.36	1
LUNJ100H42 S	130777	103	0.50	1
LUNJ150H42 S	130778	153	0.65	1
LUNJ200H42 S	130779	203	0.79	1
LUNJ300H42 S	130780	303	1.07	1
LUNJ400H42 S	130781	403	1.36	1
LUNJ500H42 S	130782	503	1.64	1
LUNJ600H42 S	130783	603	1.93	1

Príklady použitia

