Káblové nosné systémy › Káblové žľaby › H30

LUMPN...H60 Oblúk 45°

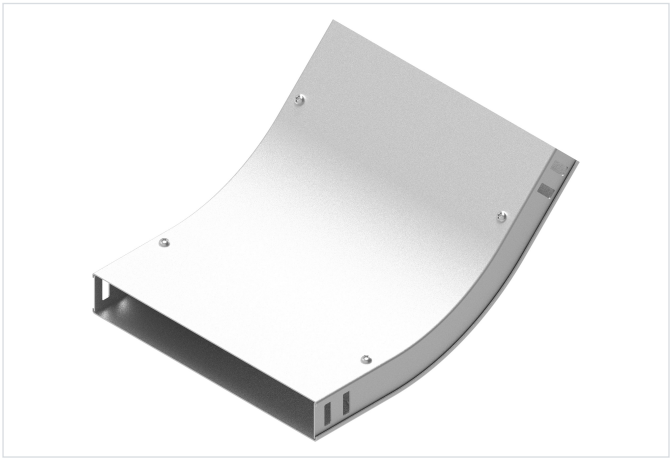

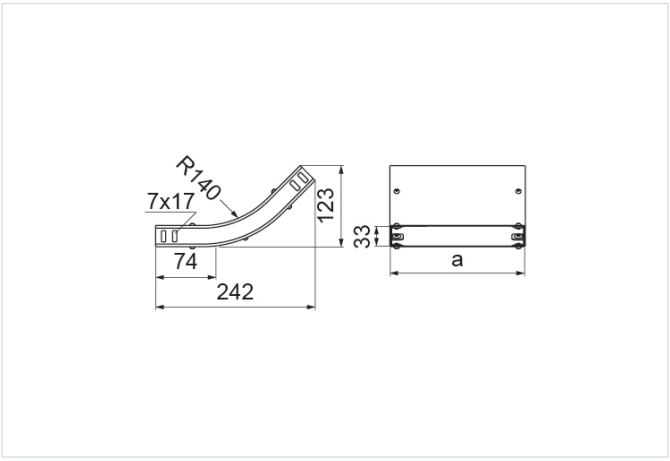

Hrúbka plechu: 1.0 mm
Nový výrobok: áno

- Zmena smeru vedenia káblovej trasy.

Materiál

- S - oceľ pozinkovaná metódou Sendzimir STN EN 10346:2015

Na objednávku:

- F - oceľ žiarovo zinkovaná ponorom STN EN ISO 1461:2023
- L - lakovanie v štandardnej palete RAL

Doplňujúce informácie

- Montáž skrutkami SGKM6x12 alebo SGM6x12
- Môže slúžiť ako vonkajší alebo vnútorný oblúk

Poznámka

- Integrované spojky. Montáž bez ďalších spojok.

Verzie

Symbol	Katalógové číslo	Vnútorný rozmer a (mm)	Hmotnosť 1 ks (kg)	Množstvo (ks)
LUMPNJ50H30 S	130734	53	0.32	1
LUMPNJ100H30 S	130735	103	0.46	1
LUMPNJ150H30 S	130736	153	0.59	1
LUMPNJ200H30 S	130737	203	0.73	1
LUMPNJ300H30 S	130738	303	1	1

Príklady použitia

