LUMPN...H110 Oblúk 45°

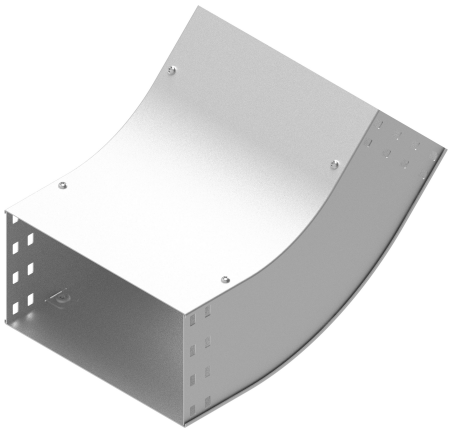

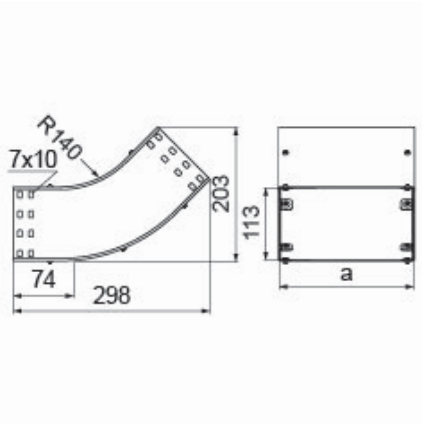

- Zmena smeru káblovej trasy.

Materiál

- S - oceľ pozinkovaná metódou Sendzimir STN EN 10346:2015

Dostupné povrchové úpravy:

- F - žiarovo zinkovaná oceľ STN EN ISO 1461:2023
- E - nerezová oceľ
- L - lakovanie v štandardnej farbe RAL

Doplňujúce informácie

- Montáž skrutkami SGKM6x12 alebo SGM6x12
- Môže slúžiť ako vonkajší alebo vnútorný oblúk

Verzie

Symbol	Hrúbka plechu	Katalógové číslo	Vnútorný rozmer a (mm)	Hmotnosť 1 ks (kg)	Množstvo (ks)
HRÚBKA PLECHU: 1.0 MM					
LUMPNJ100H110 S	1.0 mm	131276	103	0.88	1
LUMPNJ150H110 S	1.0 mm	131277	153	1.04	1
LUMPNJ200H110 S	1.0 mm	131278	203	1.20	1
LUMPNJ300H110 S	1.0 mm	131279	303	1.52	1
HRÚBKA PLECHU: 1.5 MM					
LUMPNP400H110 S	1.5 mm	131280	403	2.58	1
LUMPNP500H110 S	1.5 mm	131281	503	3.03	1
LUMPNP600H110 S	1.5 mm	131282	603	3.48	1

Príklady použitia

