LUMPN...H50 Oblúk 45°

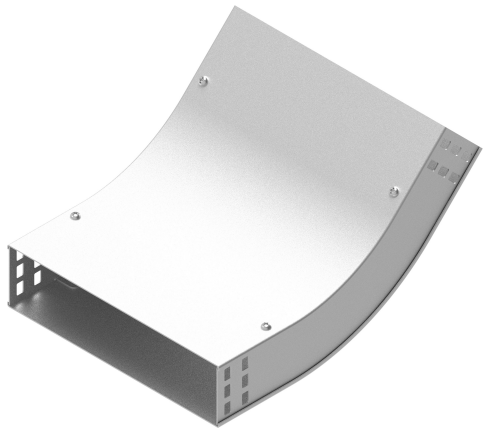

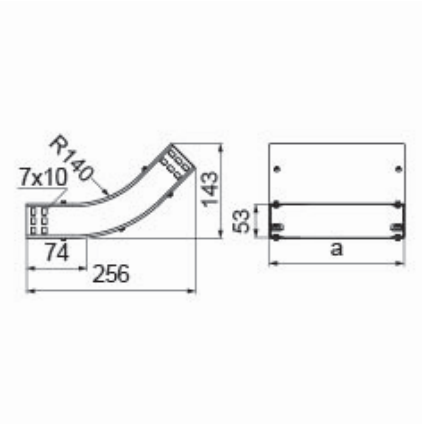

Nový výrobok: áno

- Zmena smeru káblovej trasy.

Materiál

- S - oceľ pozinkovaná metódou Sendzimir STN EN 10346:2015

Dostupné povrchové úpravy:

- F - žiarovo zinkovaná oceľ STN EN ISO 1461:2023
- E - nerezová oceľ
- L - lakovanie v štandardnej farbe RAL

Doplňujúce informácie

- Montáž skrutkami SGKM6x12 alebo SGM6x12
- Môže slúžiť ako vonkajší alebo vnútorný oblúk

Verzie

Symbol	Hrúbka plechu	Katalógové číslo	Vnútorný rozmer a (mm)	Hmotnosť 1 ks (kg)	Množstvo (ks)
HRÚBKA PLECHU: 1.0 MM					
LUMPNJ50H50 S	1.0 mm	130868	53	0.41	1
LUMPNJ100H50 S	1.0 mm	130869	103	0.55	1
LUMPNJ150H50 S	1.0 mm	130870	153	0.69	1
LUMPNJ200H50 S	1.0 mm	130871	203	0.84	1
LUMPNJ300H50 S	1.0 mm	130872	303	1.12	1
HRÚBKA PLECHU: 1.5 MM					
LUMPNP400H50 S	1.5 mm	130873	403	1.96	1
LUMPNP500H50 S	1.5 mm	130874	503	2.36	1
LUMPNP600H50 S	1.5 mm	130875	603	2.76	1

Príklady použitia

