Káblové nosné systémy › Káblové žľaby › H42

LUMPNJ...H42 Oblúk 45°

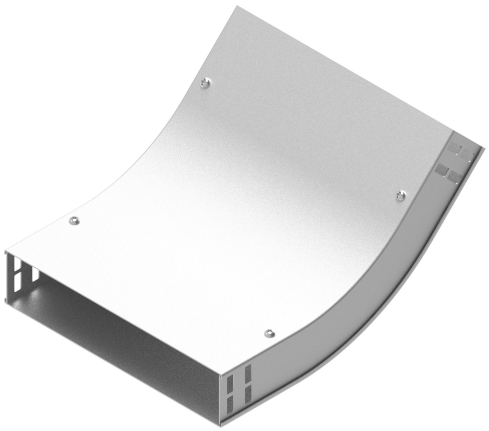

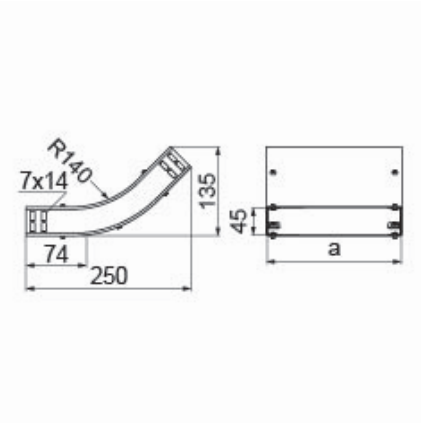

Hrúbka plechu: 1.0 mm
Nový výrobok: áno
Funkčná odolnosť v požiari: E-90

- Zmena smeru káblovej trasy.

Materiál

- S - oceľ pozinkovaná metódou Sendzimir STN EN 10346:2015

Dostupné povrchové úpravy:

- F - žiarovo zinkovaná oceľ STN EN ISO 1461:2023
- E - nerezová oceľ
- L - lakovanie v štandardnej farbe RAL

Doplňujúce informácie

- Montáž skrutkami SGKM6x12 alebo SGM6x12
- Môže slúžiť ako vonkajší alebo vnútorný oblúk
- E90 – platí len pre šírku 100 mm

Poznámka

- Integrované spojky. Montáž bez ďalších spojok.

Verzie

Symbol	Katalógové číslo	Vnútorný rozmer a (mm)	Hmotnosť 1 ks (kg)	Množstvo (ks)
LUMPNJ50H42 S	136368	53	0.37	1
LUMPNJ100H42 S	136369	103	0.51	1
LUMPNJ150H42 S	136370	153	0.65	1
LUMPNJ200H42 S	136371	203	0.79	1
LUMPNJ300H42 S	136372	303	1.07	1
LUMPNJ400H42 S	136373	403	1.35	1
LUMPNJ500H42 S	136374	503	1.63	1
LUMPNJ600H42 S	136375	603	1.91	1

Príklady použitia

