Káblové nosné systémy › Káblové žľaby › H110

LUMN...H110 Oblúk 45°

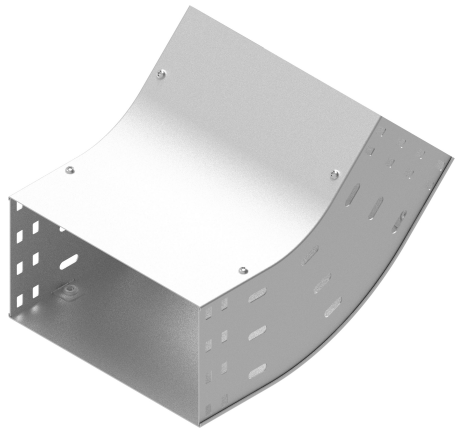

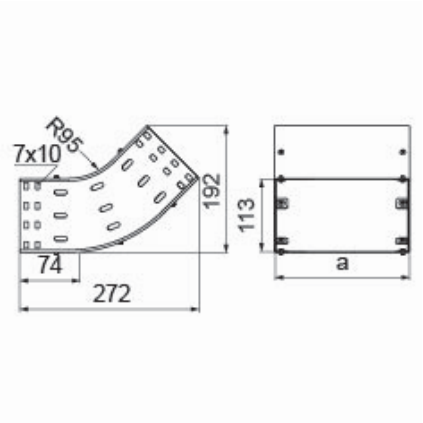

- Zmena smeru káblovej trasy.

Materiál

- S - oceľ pozinkovaná metódou Sendzimir STN EN 10346:2015

Dostupné povrchové úpravy:

- F - žiarovo zinkovaná oceľ STN EN ISO 1461:2023
- E - nerezová oceľ
- L - lakovanie v štandardnej farbe RAL

Doplňujúce informácie

- Montáž skrutkami SGKM6x12 alebo SGM6x12
- Môže slúžiť ako vonkajší alebo vnútorný oblúk

Verzie

Symbol	Hrúbka plechu	Katalógové číslo	Vnútorný rozmer a (mm)	Hmotnosť 1 ks (kg)	Množstvo (ks)
HRÚBKA PLECHU: 1.0 MM					
LUMNJ100H110 S	1.0 mm	131262	103	0.77	1
LUMNJ150H110 S	1.0 mm	131263	153	0.90	1
LUMNJ200H110 S	1.0 mm	131264	203	1.04	1
LUMNJ300H110 S	1.0 mm	131265	303	1.32	1
HRÚBKA PLECHU: 1.5 MM					
LUMNJ400H110 S	1.5 mm	131266	403	2.22	1
LUMNJ500H110 S	1.5 mm	131267	503	2.61	1
LUMNJ600H110 S	1.5 mm	131268	603	2.99	1

Príklady použitia

