LUMN...H80 Oblúk 45°

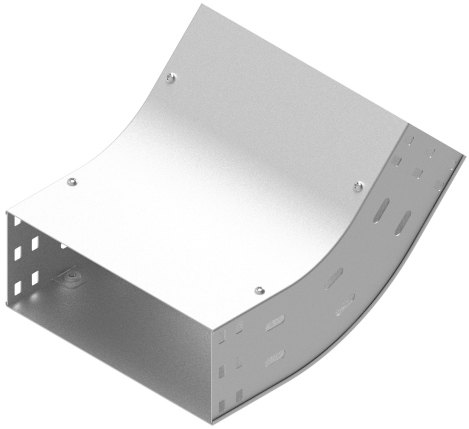

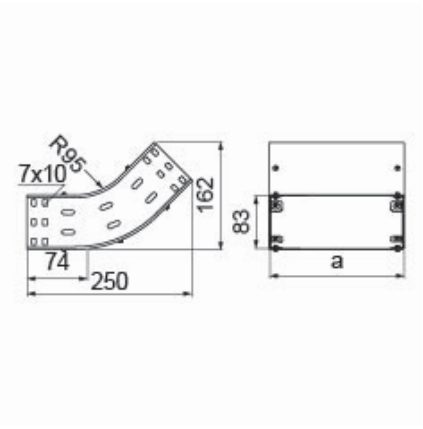

Nový výrobok: áno

- Zmena smeru káblovej trasy.

Materiál

- S - oceľ pozinkovaná metódou Sendzimir STN EN 10346:2015

Dostupné povrchové úpravy:

- F - žiarovo zinkovaná oceľ STN EN ISO 1461:2023
- E - nerezová oceľ
- L - lakovanie v štandardnej farbe RAL

Doplňujúce informácie

- Montáž skrutkami SGKM6x12 alebo SGM6x12
- Môže slúžiť ako vonkajší alebo vnútorný oblúk

Verzie

Symbol	Hrúbka plechu	Katalógové číslo	Vnútorný rozmer a (mm)	Hmotnosť 1 ks (kg)	Množstvo (ks)
HRÚBKA PLECHU: 1.0 MM					
LUMNJ100H80 S	1.0 mm	131096	103	0.62	1
LUMNJ150H80 S	1.0 mm	131097	153	0.75	1
LUMNJ200H80 S	1.0 mm	131098	203	0.87	1
LUMNJ300H80 S	1.0 mm	131099	303	1.13	1
HRÚBKA PLECHU: 1.5 MM					
LUMNP400H80 S	1.5 mm	131100	403	1.94	1
LUMNP500H80 S	1.5 mm	131101	503	2.30	1
LUMNP600H80 S	1.5 mm	131102	603	2.66	1

Príklady použitia

