LUMN...H60 Oblúk 45°

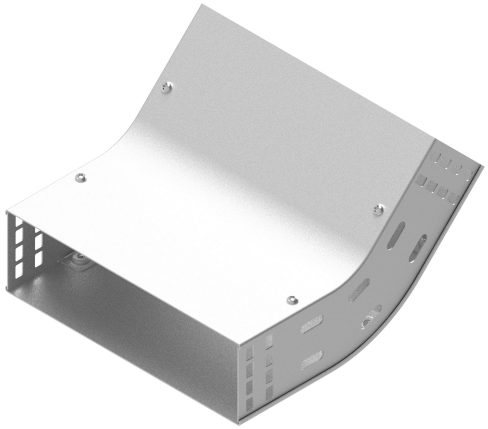

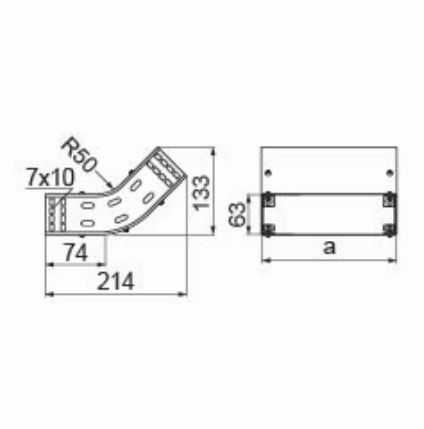

Funkčná odolnosť v požiari: E-90

- Zmena smeru káblovej trasy.

Materiál

- S - oceľ pozinkovaná metódou Sendzimir STN EN 10346:2015

Dostupné povrchové úpravy:

- F - žiarovo zinkovaná oceľ STN EN ISO 1461:2023
- E - nerezová oceľ
- L - lakovanie v štandardnej farbe RAL

Doplňujúce informácie

- Montáž skrutkami SGKM6x12 alebo SGM6x12
- Môže slúžiť ako vonkajší alebo vnútorný oblúk

Verzie

Symbol	Hrúbka plechu	Katalógové číslo	Vnútorný rozmer a (mm)	Hmotnosť 1 ks (kg)	Množstvo (ks)
HRÚBKA PLECHU: 1.0 MM					
LUMNJ50H60 S	1.0 mm	136476	53	0.35	1
LUMNJ100H60 S	1.0 mm	136477	103	0.45	1
LUMNJ150H60 S	1.0 mm	136478	153	0.56	1
LUMNJ200H60 S	1.0 mm	136479	203	0.66	1
LUMNJ300H60 S	1.0 mm	136480	303	0.87	1
HRÚBKA PLECHU: 1.5 MM					
LUMNP400H60 S	1.5 mm	136481	403	1.51	1
LUMNP500H60 S	1.5 mm	136482	503	1.80	1
LUMNP600H60 S	1.5 mm	136483	603	2.09	1

Príklady použitia

