Káblové nosné systémy › Káblové žľaby › H50

LUMN...H50 Oblúk 45°

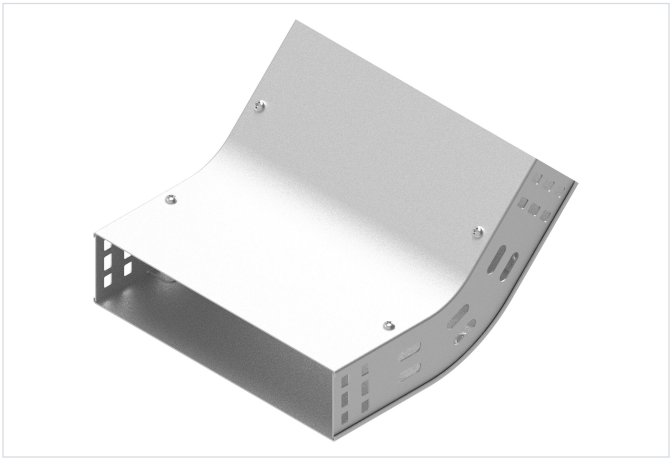

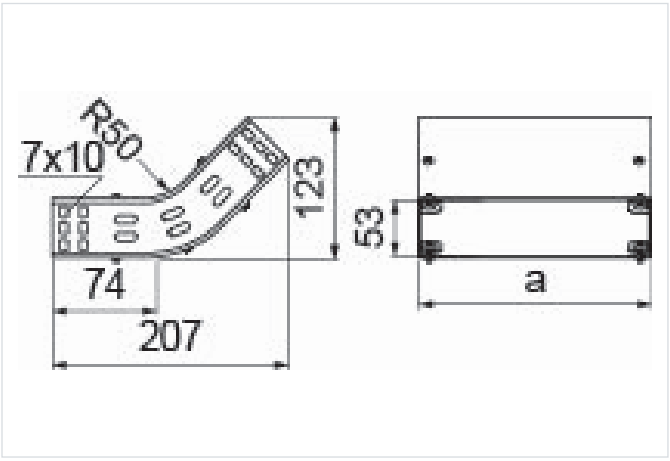

Nový výrobok: áno

- Zmena smeru káblovej trasy.

Materiál

- S - oceľ pozinkovaná metódou Sendzimir STN EN 10346:2015

Dostupné povrchové úpravy:

- F - žiarovo zinkovaná oceľ STN EN ISO 1461:2023
- E - nerezová oceľ
- L - lakovanie v štandardnej farbe RAL

Doplňujúce informácie

- Montáž skrutkami SGKM6x12 alebo SGM6x12
- Môže slúžiť ako vonkajší alebo vnútorný oblúk

Verzie

Symbol	Hrúbka plechu	Katalógové číslo	Vnútorný rozmer a (mm)	Hmotnosť 1 ks (kg)	Množstvo (ks)
HRÚBKA PLECHU: 1.0 MM					
LUMNJ50H50 S	1.0 mm	130855	53	0.31	1
LUMNJ100H50 S	1.0 mm	130856	103	0.41	1
LUMNJ150H50 S	1.0 mm	130857	153	0.52	1
LUMNJ200H50 S	1.0 mm	130858	203	0.62	1
LUMNJ300H50 S	1.0 mm	130859	303	0.82	1
HRÚBKA PLECHU: 1.5 MM					
LUMNP400H50 S	1.5 mm	130860	403	1.43	1
LUMNP500H50 S	1.5 mm	130861	503	1.71	1
LUMNP600H50 S	1.5 mm	130862	603	1.99	1

Príklady použitia

