Káblové nosné systémy › Káblové žľaby › H42

LUMNJ...H42 Oblúk 45°

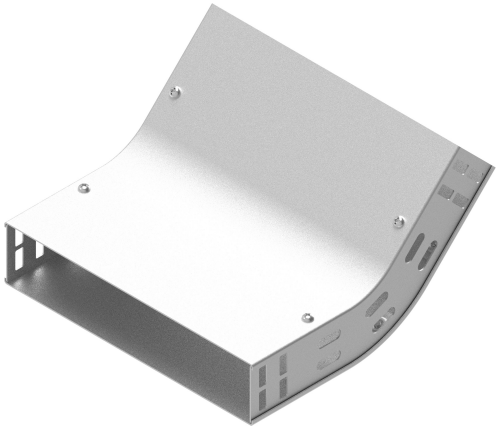

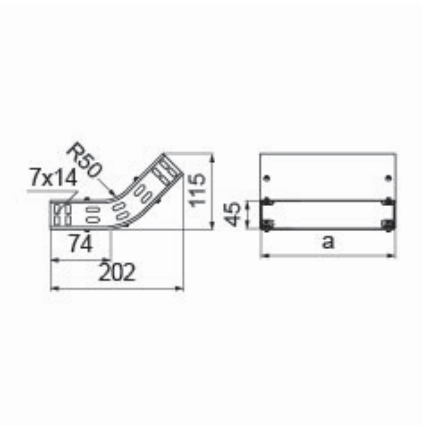

Hrúbka plechu: 1.0 mm
Funkčná odolnosť v požiari: E-90

- Zmena smeru káblovej trasy.

Materiál

- S - oceľ pozinkovaná metódou Sendzimir STN EN 10346:2015

Dostupné povrchové úpravy:

- F - žiarovo zinkovaná oceľ STN EN ISO 1461:2023
- E - nerezová oceľ
- L - lakovanie v štandardnej farbe RAL

Doplňujúce informácie

- Montáž skrutkami SGKM6x12 alebo SGM6x12
- Môže slúžiť ako vonkajší alebo vnútorný oblúk
- E90 – platí len pre šírku 100 mm

Poznámka

- Integrované spojky. Montáž bez ďalších spojok.

Verzie

Symbol	Katalógové číslo	Vnútorný rozmer a (mm)	Hmotnosť 1 ks (kg)	Množstvo (ks)
LUMNJ50H42 S	136356	53	0.28	1
LUMNJ100H42 S	136357	103	0.38	1
LUMNJ150H42 S	136358	153	0.48	1
LUMNJ200H42 S	136359	203	0.59	1
LUMNJ300H42 S	136360	303	0.78	1
LUMNJ400H42 S	136361	403	0.97	1
LUMNJ500H42 S	136362	503	1.17	1
LUMNJ600H42 S	136363	603	1.37	1

Príklady použitia

