LUMBN...H110 Oblúk 45°

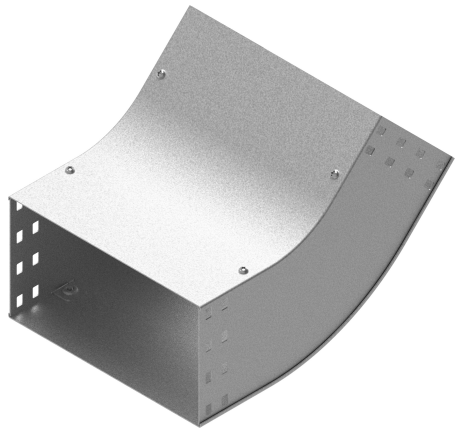

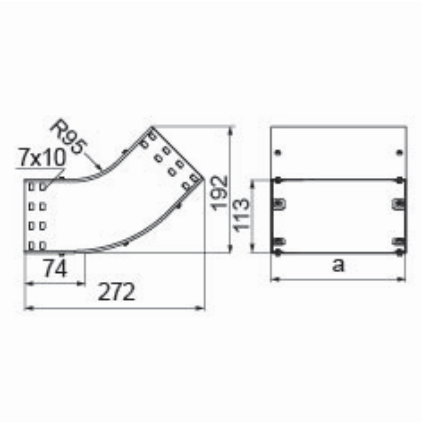

- Zmena smeru káblovej trasy.

Materiál

- S - oceľ pozinkovaná metódou Sendzimir STN EN 10346:2015

Dostupné povrchové úpravy:

- F - žiarovo zinkovaná oceľ STN EN ISO 1461:2023
- E - nerezová oceľ
- L - lakovanie v štandardnej farbe RAL

Doplňujúce informácie

- Montáž skrutkami SGKM6x12 alebo SGM6x12
- Môže slúžiť ako vonkajší alebo vnútorný oblúk

Verzie

Symbol	Hrúbka plechu	Katalógové číslo	Vnútorný rozmer a (mm)	Hmotnosť 1 ks (kg)	Množstvo (ks)
HRÚBKA PLECHU: 1.0 MM					
LUMBNJ100H110 S	1.0 mm	131269	103	0.78	1
LUMBNJ150H110 S	1.0 mm	131270	153	0.92	1
LUMBNJ200H110 S	1.0 mm	131271	203	1.06	1
LUMBNJ300H110 S	1.0 mm	131272	303	1.33	1
HRÚBKA PLECHU: 1.5 MM					
LUMBNP400H110 S	1.5 mm	131273	403	2.25	1
LUMBNP500H110 S	1.5 mm	131274	503	2.63	1
LUMBNP600H110 S	1.5 mm	131275	603	3.02	1

Príklady použitia

