Káblové nosné systémy › Káblové žľaby › H100

LUMBN...H100 Oblúk 45°

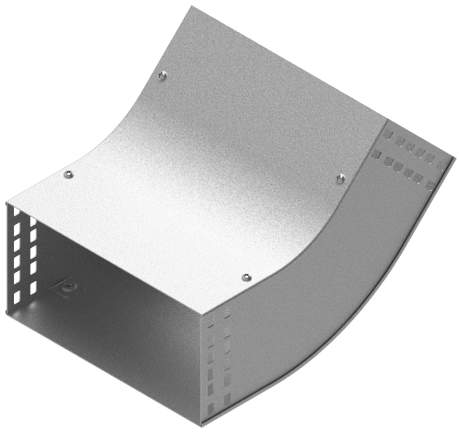

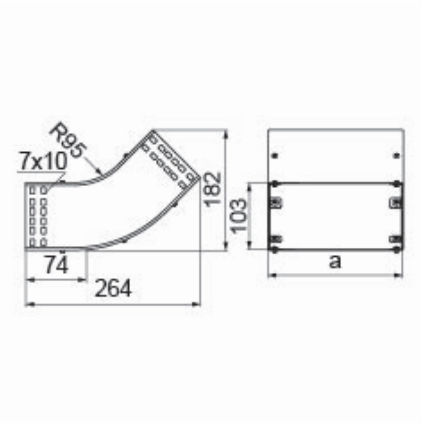

Nový výrobok: áno

- Zmena smeru káblovej trasy.

Materiál

- S - oceľ pozinkovaná metódou Sendzimir STN EN 10346:2015

Dostupné povrchové úpravy:

- F - žiarovo zinkovaná oceľ STN EN ISO 1461:2023
- E - nerezová oceľ
- L - lakovanie v štandardnej farbe RAL

Doplňujúce informácie

- Montáž skrutkami SGKM6x12 alebo SGM6x12
- Môže slúžiť ako vonkajší alebo vnútorný oblúk

Verzie

Symbol	Hrúbka plechu	Katalógové číslo	Vnútorný rozmer a (mm)	Hmotnosť 1 ks (kg)	Množstvo (ks)
HRÚBKA PLECHU: 1.0 MM					
LUMBNJ100H100 S	1.0 mm	131178	103	0.72	1
LUMBNJ150H100 S	1.0 mm	131179	153	0.86	1
LUMBNJ200H100 S	1.0 mm	131180	203	0.99	1
LUMBNJ300H100 S	1.0 mm	131181	303	1.26	1
HRÚBKA PLECHU: 1.5 MM					
LUMBNP400H100 S	1.5 mm	131182	403	2.13	1
LUMBNP500H100 S	1.5 mm	131183	503	2.51	1
LUMBNP600H100 S	1.5 mm	131184	603	2.89	1

Príklady použitia

