LUMBN...H80 Oblúk 45°

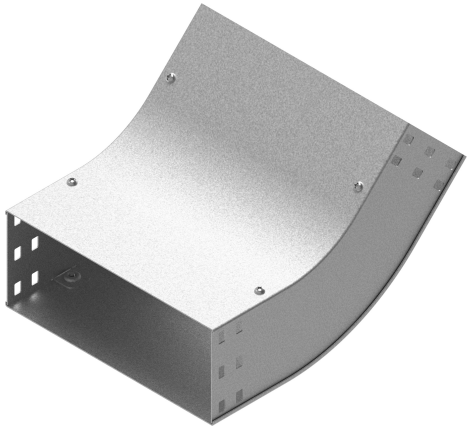

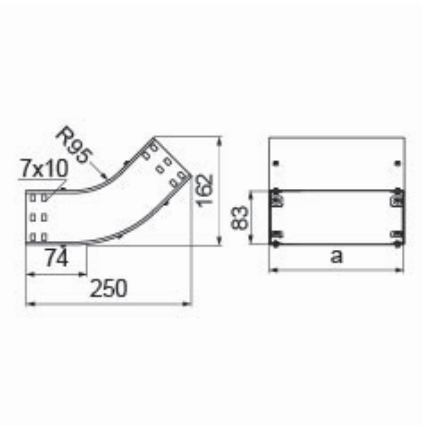

Nový výrobok: áno

- Zmena smeru káblovej trasy.

Materiál

- S - oceľ pozinkovaná metódou Sendzimir STN EN 10346:2015

Dostupné povrchové úpravy:

- F - žiarovo zinkovaná oceľ STN EN ISO 1461:2023
- E - nerezová oceľ
- L - lakovanie v štandardnej farbe RAL

Doplňujúce informácie

- Montáž skrutkami SGKM6x12 alebo SGM6x12
- Môže slúžiť ako vonkajší alebo vnútorný oblúk

Verzie

Symbol	Hrúbka plechu	Katalógové číslo	Vnútorný rozmer a (mm)	Hmotnosť 1 ks (kg)	Množstvo (ks)
HRÚBKA PLECHU: 1.0 MM					
LUMBNJ100H80 S	1.0 mm	136268	103	0.63	1
LUMBNJ200H80 S	1.0 mm	136269	203	0.89	1
LUMBNJ300H80 S	1.0 mm	136270	303	1.14	1
HRÚBKA PLECHU: 1.5 MM					
LUMBNP400H80 S	1.5 mm	136271	403	1.95	1
LUMBNP500H80 S	1.5 mm	136272	503	2.31	1
LUMBNP600H80 S	1.5 mm	136273	603	2.67	1

Príklady použitia

