LUMBN...H60 Oblúk 45°

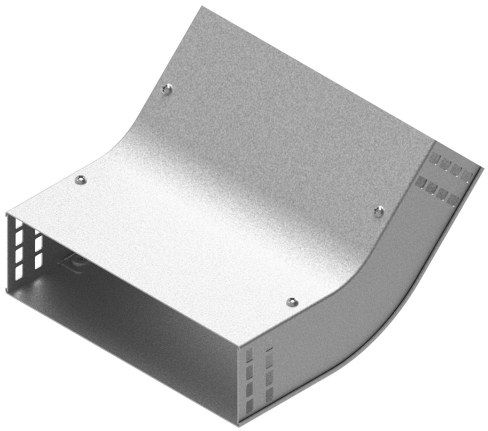

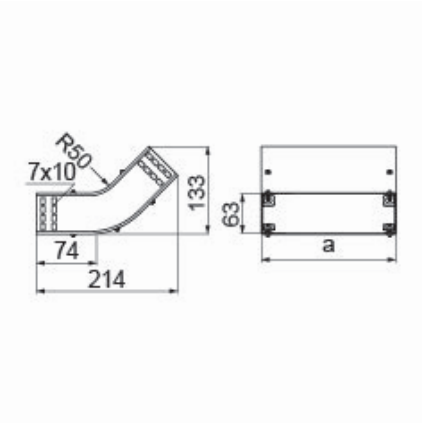

Funkčná odolnosť v požiari: E-90

- Zmena smeru káblovej trasy.

Materiál

- S - oceľ pozinkovaná metódou Sendzimir STN EN 10346:2015

Dostupné povrchové úpravy:

- F - žiarovo zinkovaná oceľ STN EN ISO 1461:2023
- E - nerezová oceľ
- L - lakovanie v štandardnej farbe RAL

Doplňujúce informácie

- Montáž skrutkami SGKM6x12 alebo SGM6x12
- Môže slúžiť ako vonkajší alebo vnútorný oblúk

Verzie

Symbol	Hrúbka plechu	Katalógové číslo	Vnútorný rozmer a (mm)	Hmotnosť 1 ks (kg)	Množstvo (ks)
HRÚBKA PLECHU: 1.0 MM					
LUMBNJ50H60 S	1.0 mm	136484	53	0.36	1
LUMBNJ100H60 S	1.0 mm	136485	103	0.46	1
LUMBNJ150H60 S	1.0 mm	136486	153	0.57	1
LUMBNJ200H60 S	1.0 mm	136487	203	0.68	1
LUMBNJ300H60 S	1.0 mm	136488	303	0.88	1
HRÚBKA PLECHU: 1.5 MM					
LUMBNP400H60 S	1.5 mm	136489	403	1.52	1
LUMBNP500H60 S	1.5 mm	136490	503	1.82	1
LUMBNP600H60 S	1.5 mm	136491	603	2.11	1

Príklady použitia

