Káblové nosné systémy › Káblové žľaby › H50

LUMBNJ...H50 Oblúk 45°

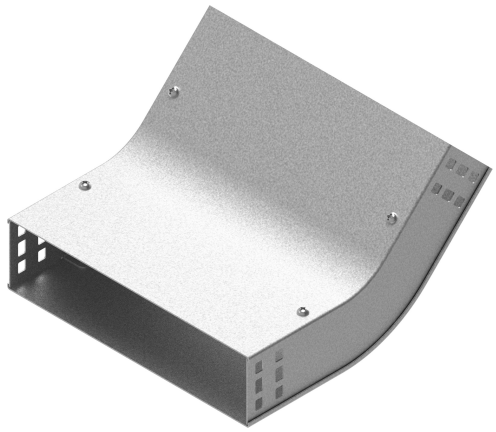

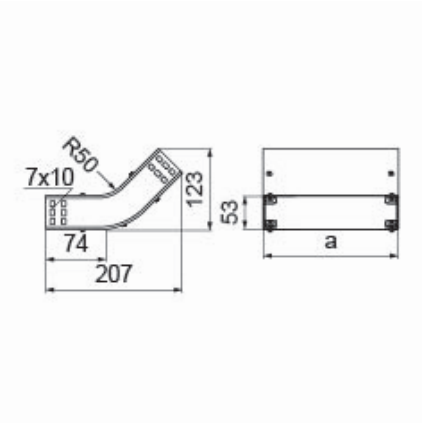

Hrúbka plechu: 1.0 mm
Nový výrobok: áno

- Zmena smeru káblovej trasy.

Materiál

- S - oceľ pozinkovaná metódou Sendzimir STN EN 10346:2015

Dostupné povrchové úpravy:

- F - žiarovo zinkovaná oceľ STN EN ISO 1461:2023
- E - nerezová oceľ
- L - lakovanie v štandardnej farbe RAL

Doplňujúce informácie

- Montáž skrutkami SGKM6x12 alebo SGM6x12
- Môže slúžiť ako vonkajší alebo vnútorný oblúk

Verzie

Symbol	Katalógové číslo	Vnútorný rozmer a (mm)	Hmotnosť 1 ks (kg)	Množstvo (ks)
LUMBNJ50H50 S	130863	53	0.33	1
LUMBNJ100H50 S	130864	103	0.43	1
LUMBNJ150H50 S	130865	153	0.53	1
LUMBNJ200H50 S	130866	203	0.63	1
LUMBNJ300H50 S	130867	303	0.83	1

Príklady použitia

