LUF...H60 Spojka KLIK

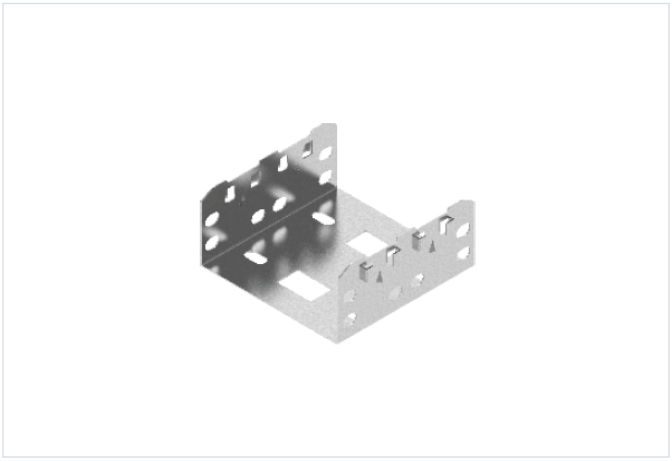

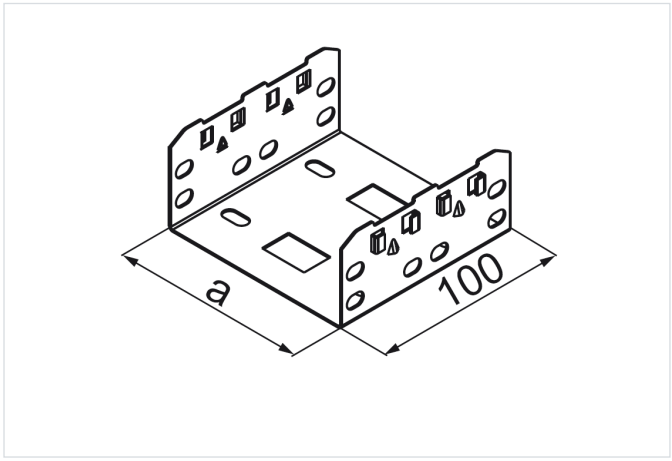

Nový výrobok: áno
Funkčná odolnosť v požiari: E-90

- Spájanie nastrihaných žľabov KF... s tvarovkami KLIK

Materiál

- S - oceľ pozinkovaná metódou Sendzimir STN EN 10346:2015

Dostupné povrchové úpravy:

- L - lakovanie v štandardnej farbe RAL

Doplňujúce informácie

- Určené pre systém KLIK

Verzie

Symbol	Hrúbka plechu	Katalógové číslo	Vnútorný rozmer a (mm)	Hmotnosť 1 ks (kg)	Množstvo (ks)
LUFJ50H60 S	1.0 mm	160564	51	0.14	1
LUFJ100H60 S	1.0 mm	161064	101	0.18	1
LUFJ150H60 S	1.0 mm	161564	151	0.23	1
LUFJ200H60 S	1.0 mm	162064	201	0.28	1
LUFJ300H60 S	1.0 mm	163064	301	0.37	1
LUFJ400H60 S	1.0 mm	164064	401	0.47	1
LUFJ500H60 S	1.0 mm	165564	501	0.56	1
LUFJ600H60 S	1.0 mm	166064	601	0.66	1
LUFJ50H60/01 S	1.0 mm	167054	51	0.28	1
LUFJ100H60/01 S	1.0 mm	167104	101	0.36	1
LUFJ150H60/01 S	1.0 mm	167154	151	0.46	1
LUFJ200H60/01 S	1.0 mm	167204	201	0.56	1
LUFJ300H60/01 S	1.0 mm	167304	301	0.74	1
LUFJ400H60/01 S	1.0 mm	167444	401	0.94	1
LUFJ500H60/01 S	1.0 mm	167504	501	1.12	1
LUFJ600H60/01 S	1.0 mm	167604	601	1.32	1
LUFJ50H60/02 S	1.0 mm	167057	51	0.42	1
LUFJ100H60/02 S	1.0 mm	167107	101	0.54	1
LUFJ150H60/02 S	1.0 mm	167157	151	0.69	1
LUFJ200H60/02 S	1.0 mm	167207	201	0.84	1
LUFJ300H60/02 S	1.0 mm	167307	301	1.11	1
LUFJ400H60/02 S	1.0 mm	167407	401	1.41	1

Symbol	Hrúbka plechu	Katalógové číslo	Vnútorný rozmer a (mm)	Hmotnosť 1 ks (kg)	Množstvo (ks)
LUFJ500H60/02 S	1.0 mm	167507	501	1.68	1
LUFJ600H60/02 S	1.0 mm	167607	601	1.98	1
LUFJ50H60/05 S	1.0 mm	167056	51	0.84	1
LUFJ100H60/05 S	1.0 mm	167106	101	1.08	1
LUFJ150H60/05 S	1.0 mm	167156	151	1.38	1
LUFJ200H60/05 S	1.0 mm	167206	201	1.68	1
LUFJ300H60/05 S	1.0 mm	167306	301	2.22	1
LUFJ400H60/05 S	1.0 mm	167406	401	2.82	1
LUFJ500H60/05 S	1.0 mm	167506	501	3.36	1
LUFJ600H60/05 S	1.0 mm	167606	601	3.96	1

Príklady použitia

