Káblové nosné systémy › Káblové žľaby › H42

LUBN...H60 Oblúk 90°

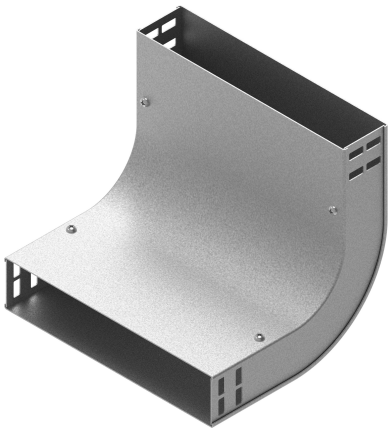

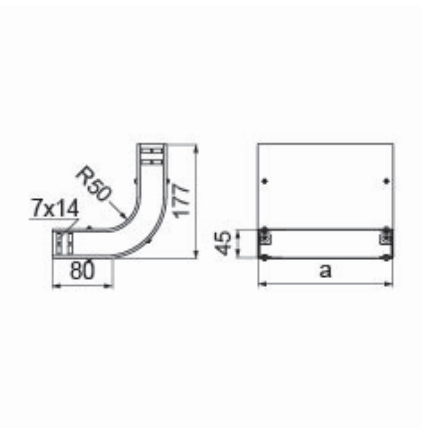

Hrúbka plechu: 1.0 mm
Nový výrobok: áno

- Zmena smeru káblovej trasy.

Materiál

- S - oceľ pozinkovaná metódou Sendzimir STN EN 10346:2015

Dostupné povrchové úpravy:

- F - žiarovo zinkovaná oceľ STN EN ISO 1461:2023
- E - nerezová oceľ
- L - lakovanie v štandardnej farbe RAL

Doplňujúce informácie

- Montáž skrutkami SGKM6x12 alebo SGM6x12
- Môže slúžiť ako vonkajší alebo vnútorný oblúk

Poznámka

- Integrované spojky. Montáž bez ďalších spojok.

Verzie

Symbol	Katalógové číslo	Vnútorný rozmer a (mm)	Hmotnosť 1 ks (kg)	Množstvo (ks)
LUBNJ50H42 S	130784	53	0.38	1
LUBNJ100H42 S	130785	103	0.52	1
LUBNJ200H42 S	130786	203	0.80	1
LUBNJ300H42 S	130787	303	1.09	1

Príklady použitia

