LUBN...H60 Oblúk 90°

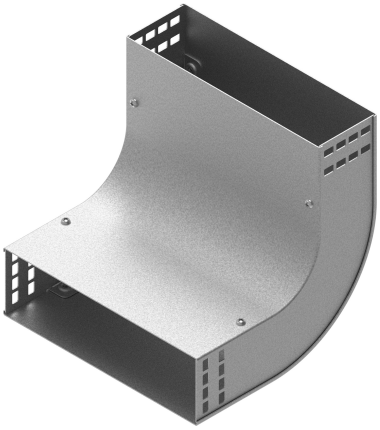

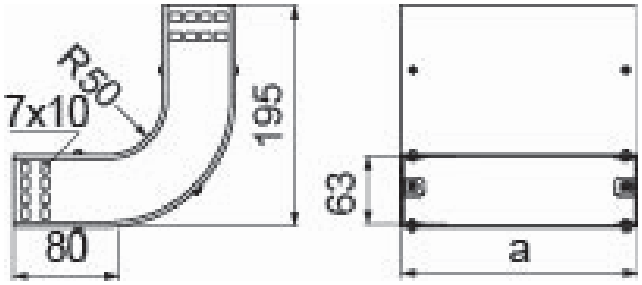

Nový výrobok: áno
Funkčná odolnosť v požiari: E-90

- Zmena smeru káblovej trasy.

Materiál

- S - oceľ pozinkovaná metódou Sendzimir STN EN 10346:2015

Dostupné povrchové úpravy:

- F - žiarovo zinkovaná oceľ STN EN ISO 1461:2023
- E - nerezová oceľ
- L - lakovanie v štandardnej farbe RAL

Doplňujúce informácie

- Montáž skrutkami SGKM6x12 alebo SGM6x12
- Môže slúžiť ako vonkajší alebo vnútorný oblúk

Verzie

Symbol	Hrúbka plechu	Katalógové číslo	Vnútorný rozmer a (mm)	Hmotnosť 1 ks (kg)	Množstvo (ks)
HRÚBKA PLECHU: 1.0 MM					
LUBNJ50H60 S	1.0 mm	130974	53	0.47	1
LUBNJ100H60 S	1.0 mm	130975	103	0.63	1
LUBNJ150H60 S	1.0 mm	130976	153	0.78	1
LUBNJ200H60 S	1.0 mm	130977	203	0.93	1
LUBNJ300H60 S	1.0 mm	130978	303	1.24	1
HRÚBKA PLECHU: 1.5 MM					
LUBNP400H60 S	1.5 mm	130979	403	2.17	1
LUBNP500H60 S	1.5 mm	130980	503	2.60	1
LUBNP600H60 S	1.5 mm	130981	603	3.03	1

Príklady použitia

