Káblové nosné systémy › Káblové žľaby › H50

LUBNJ...H50 Oblúk 90°

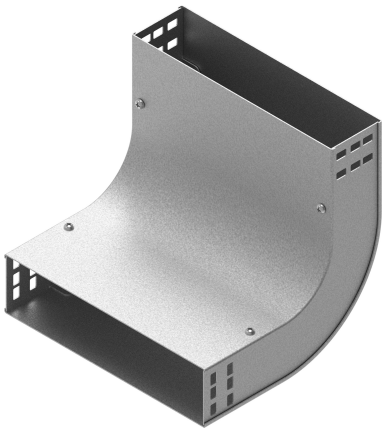

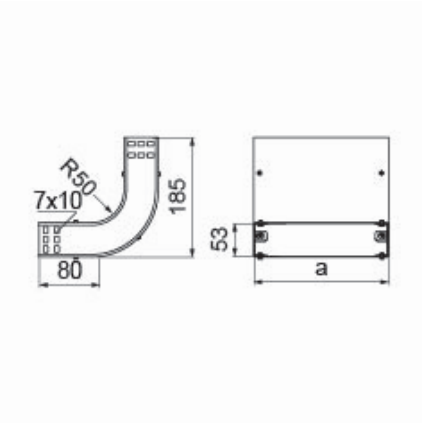

Hrúbka plechu: 1.0 mm
Nový výrobok: áno

- Zmena smeru káblovej trasy.

Materiál

- S - oceľ pozinkovaná metódou Sendzimir STN EN 10346:2015

Dostupné povrchové úpravy:

- F - žiarovo zinkovaná oceľ STN EN ISO 1461:2023
- E - nerezová oceľ
- L - lakovanie v štandardnej farbe RAL

Doplňujúce informácie

- Montáž skrutkami SGKM6x12 alebo SGM6x12
- Môže slúžiť ako vonkajší alebo vnútorný oblúk

Verzie

Symbol	Katalógové číslo	Vnútorný rozmer a (mm)	Hmotnosť 1 ks (kg)	Množstvo (ks)
LUBNJ50H50 S	130842	53	0.42	1
LUBNJ100H50 S	130843	103	0.57	1
LUBNJ150H50 S	130844	153	0.72	1
LUBNJ200H50 S	130845	203	0.86	1
LUBNJ300H50 S	130846	303	1.16	1

Príklady použitia

