Káblové nosné systémy › Káblové žľaby › H60

# LRP...H60 Spojka rozvetvovacia

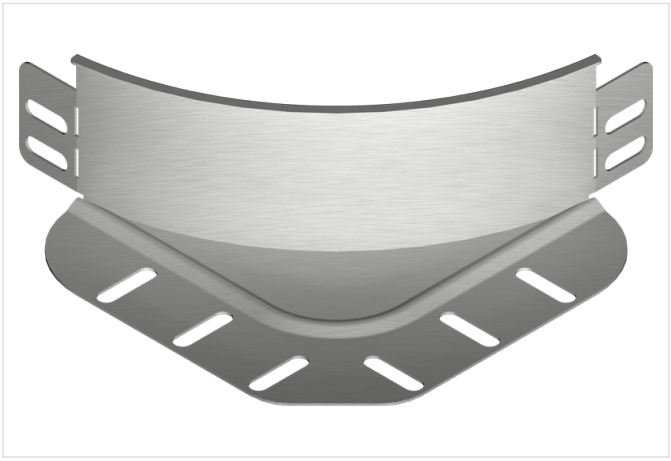

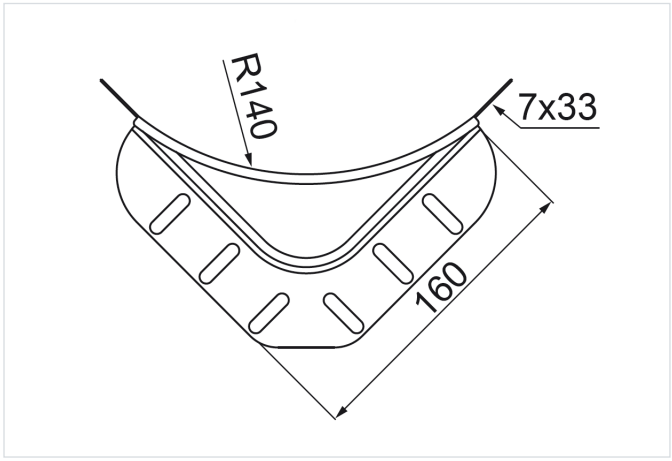


**Funkčná odolnosť v požiari:** E-90

- Rozbočovanie káblových trás.

## Materiál

- S - oceľ pozinkovaná metódou Sendzimir STN EN 10346:2015

Dostupné povrchové úpravy:

- F - žiarovo zinkovaná oceľ STN EN ISO 1461:2023
- E - nerezová oceľ
- L - lakovanie v štandardnej farbe RAL

## Doplňujúce informácie

- Montáž skrutkami SGKM6x12 alebo SGM6x12

## Verzie

| Symbol | Hrúbka plechu | Hmotnosť 1 ks (kg) | Katalógové číslo | Množstvo (ks) |
|---|---|---|---|---|
| **HRÚBKA PLECHU: 1.0 MM** | | | | |
| **LRPJH60 S** | 1.0 mm | 0.19 | 164000 | 100 |
| **HRÚBKA PLECHU: 1.5 MM** | | | | |
| **LRPPH60 S** | 1.5 mm | 0.29 | 164009 | 100 |

## Príklady použitia

