LRP...H50 Spojka rozvetvovacia

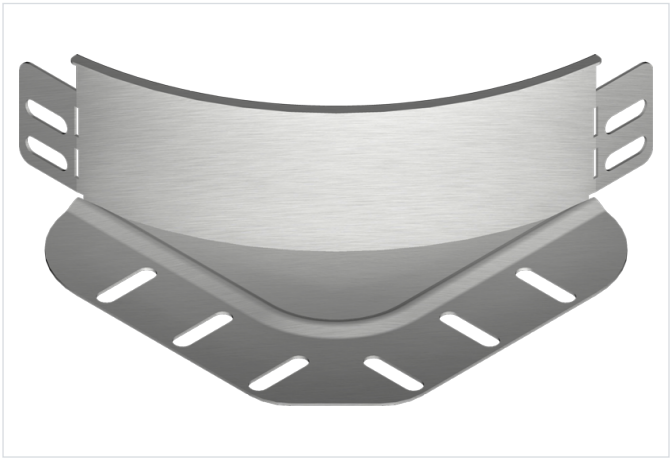

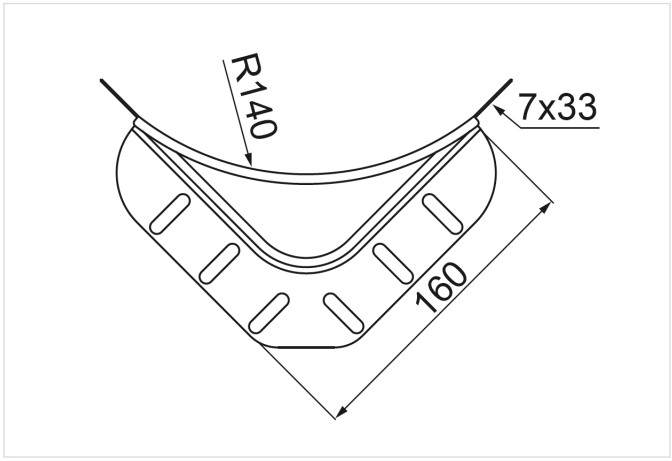

- Rozbočovanie káblových trás.

Materiál

- S - oceľ pozinkovaná metódou Sendzimir STN EN 10346:2015

Dostupné povrchové úpravy:

- F - žiarovo zinkovaná oceľ STN EN ISO 1461:2023
- E - nerezová oceľ
- L - lakovanie v štandardnej farbe RAL

Doplňujúce informácie

- Montáž skrutkami SGKM6x12 alebo SGM6x12

Verzie

Symbol	Hrúbka plechu	Katalógové číslo	Hmotnosť 1 ks (kg)	Množstvo (ks)
HRÚBKA PLECHU: 1.0 MM				
LRPJH50 S	1.0 mm	154007	0.17	100
HRÚBKA PLECHU: 1.5 MM				
LRPPH50 S	1.5 mm	154009	0.26	100

Príklady použitia

