# LRPJH30... Spojka rozvetvovacia

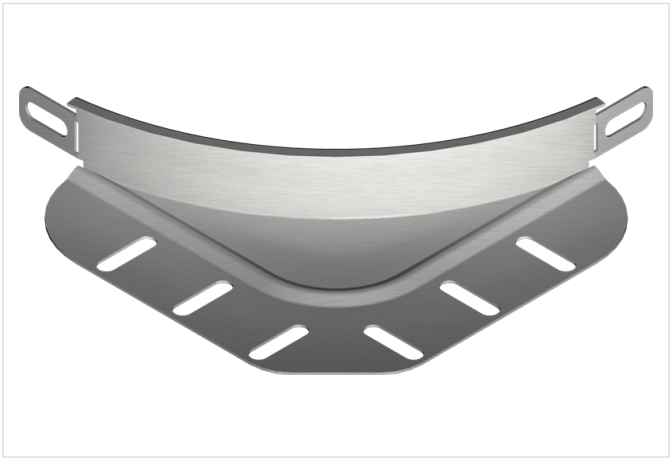

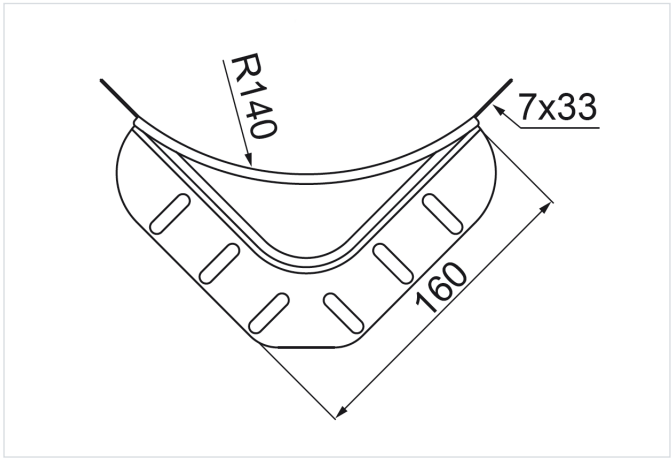


**Hrúbka plechu:** 1.0 mm

- Rozbočovanie káblových trás.

## Materiál

- S - oceľ pozinkovaná metódou Sendzimir STN EN 10346:2015

Dostupné povrchové úpravy:

- F - žiarovo zinkovaná oceľ STN EN ISO 1461:2023
- L - lakovanie v štandardnej farbe RAL

## Doplňujúce informácie

- Montáž skrutkami SGKM6x12 alebo SGM6x12

## Verzie

| Symbol | Katalógové číslo | Hmotnosť 1 ks (kg) | Množstvo (ks) |
|---|---|---|---|
| **LRPJH30 S** | 133200 | 0.16 | 2 |