LRJH80... Spojka rozvetvovacia

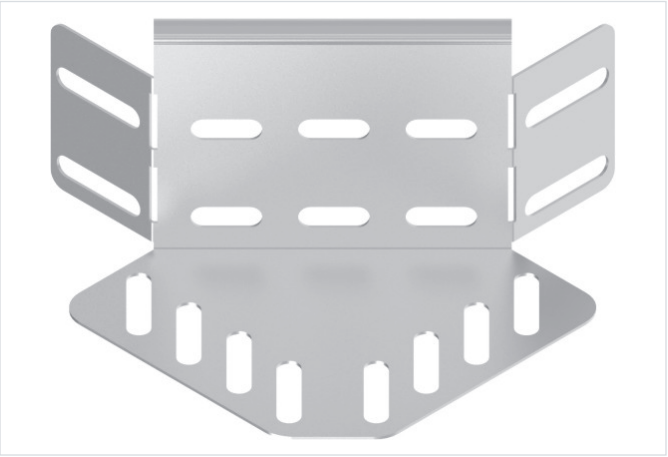

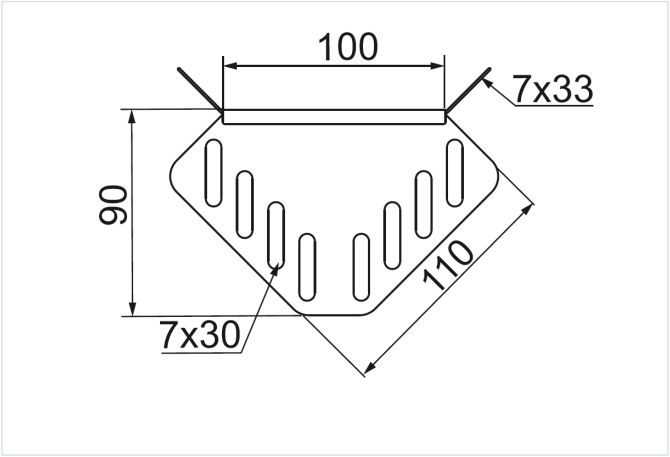

Hrúbka plechu: 1.0 mm

- Rozbočovanie káblových trás.

Materiál

- S - oceľ pozinkovaná metódou Sendzimir STN EN 10346:2015

Dostupné povrchové úpravy:

- F - žiarovo zinkovaná oceľ STN EN ISO 1461:2023
- E - nerezová oceľ
- L - lakovanie v štandardnej farbe RAL

Doplňujúce informácie

- Montáž skrutkami SGKM6x12 alebo SGM6x12

Verzie

Symbol	Hmotnosť 1 ks (kg)	Katalógové číslo	Množstvo (ks)
LRJH80 S	0.14	183000	2