Káblové nosné systémy › Káblové žľaby › H42

LPMUH42... Spojka

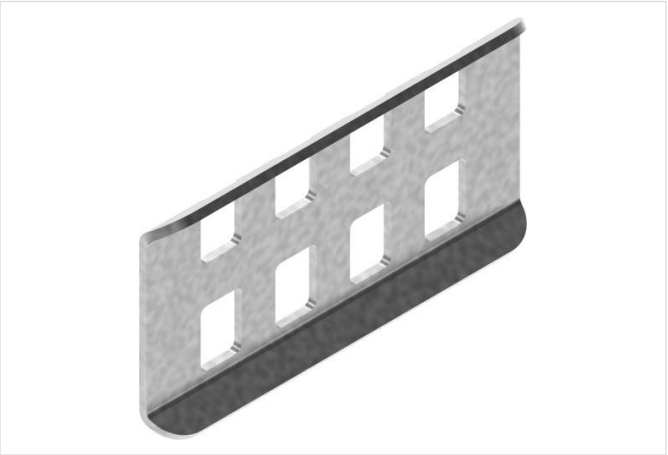

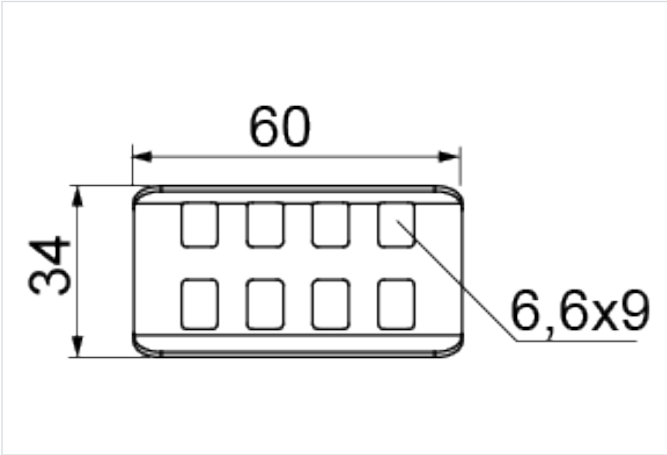

Hrúbka plechu: 1.0 mm

- Spájanie žľabov s tvarovkami typu LU ..., OP ... a TR ...

Materiál

- S - oceľ pozinkovaná metódou Sendzimir STN EN 10346:2015

Dostupné povrchové úpravy:

- FP - zinkované metódou zinkových lamiel STN EN ISO 10683:2018
- E - nerezová oceľ
- L - lakovanie v štandardnej farbe RAL

Doplňujúce informácie

- Montáž 4 sadami skrutiek SGKM6x12 alebo SGM6x12

Verzie

Symbol	Výška H (mm)	Hmotnosť 1 ks (kg)	Katalógové číslo	Množstvo (ks)
LPMUH42 S	34	0.02	166791	100