LPMUH30... Spojka

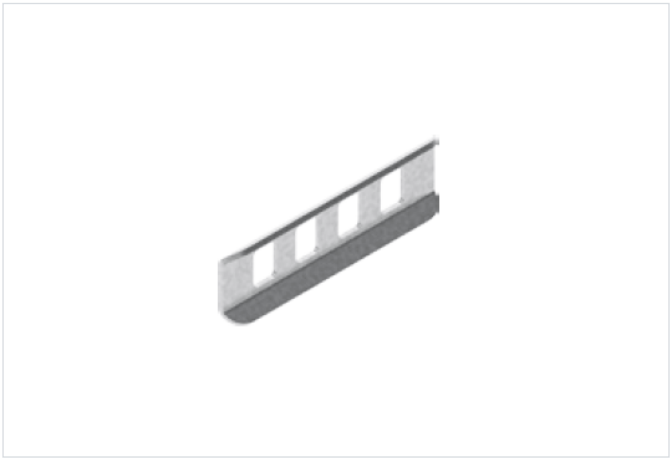

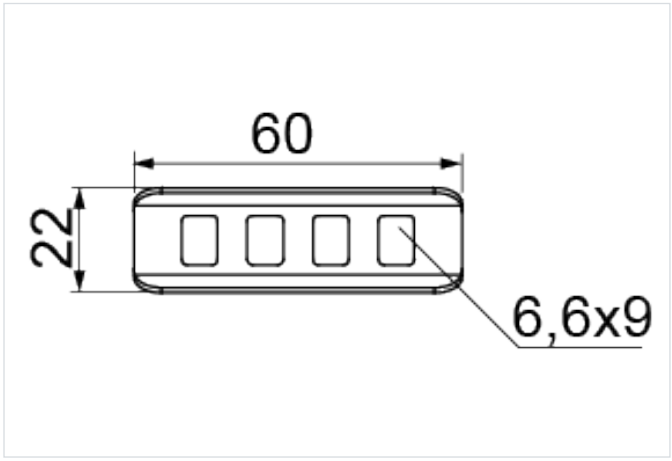

Hrúbka plechu: 1.0 mm

- Spájanie žľabov s tvarovkami typu LU ..., OP ... a TR ...

Materiál

- S - oceľ pozinkovaná metódou Sendzimir STN EN 10346:2015

Dostupné povrchové úpravy:

- FP - zinkované metódou zinkových lamiel STN EN ISO 10683:2018
- L - lakovanie v štandardnej farbe RAL

Doplňujúce informácie

- Montáž 2 sadami skrutiek SGKM6x12 alebo SGM6x12

Verzie

Symbol	Katalógové číslo	Hmotnosť 1 ks (kg)	Množstvo (ks)
LPMUH30 S	166661	0.01	100