Káblové nosné systémy › Káblové žľaby › H30

LLL...H30 Kĺbový oblúk

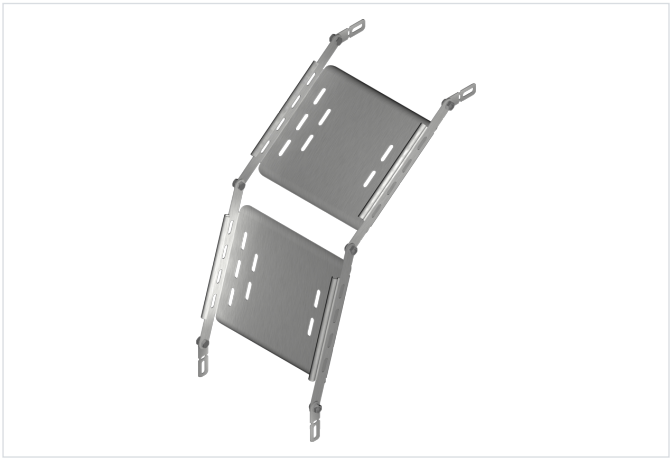

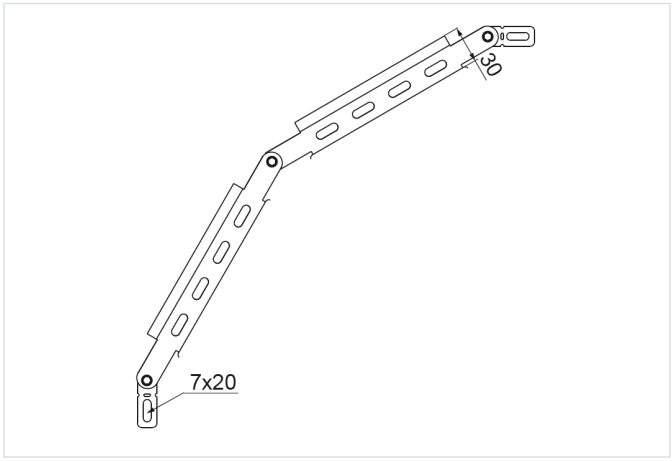

Hrúbka plechu: 0.7 mm

- Obchádzky pri vedení káblovej trasy.

Materiál

- S - oceľ pozinkovaná metódou Sendzimir STN EN 10346:2015

Dostupné povrchové úpravy:

- F - žiarovo zinkovaná oceľ STN EN ISO 1461:2023
- L - lakovanie v štandardnej farbe RAL

Doplňujúce informácie

- Montáž pomocou skrutiek SGKM6x12 alebo SGM6x12

Verzie

Symbol	Katalógové číslo	Rozmer a (mm)	Hmotnosť 1 ks (kg)	Množstvo (ks)
LLL50H30 S	132305	50	0.34	1
LLL100H30 S	132310	100	0.46	1
LLL150H30 S	132315	150	0.59	1
LLL200H30 S	132320	200	0.72	1
LLL300H30 S	132330	300	0.96	1