LLL...H42 Zvislý kĺbový oblúk

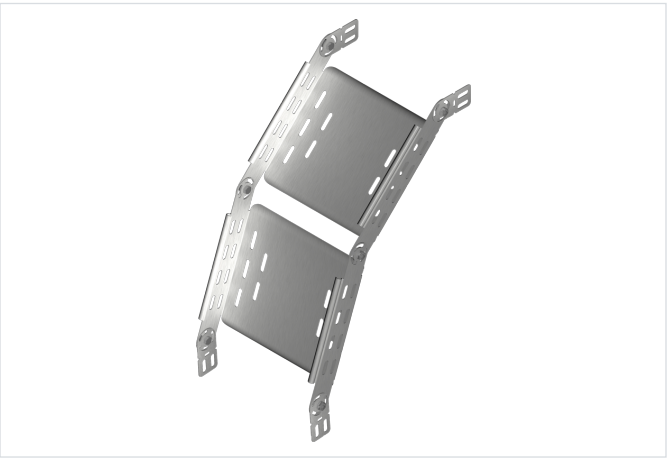

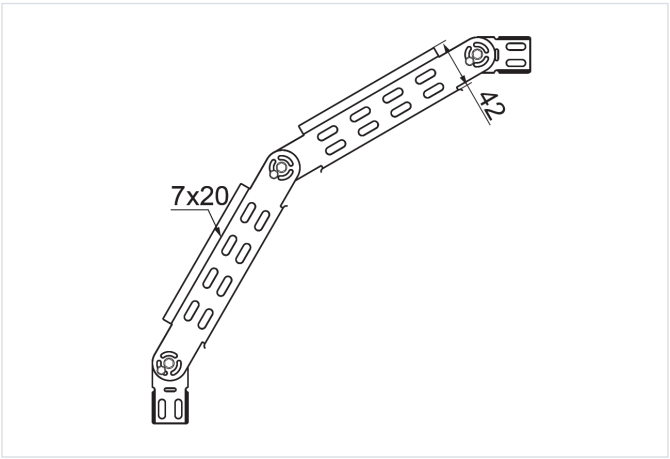

Hrúbka plechu: 0.7 mm
Funkčná odolnosť v požiari: E-90

- Obchádzky pri vedení káblovej trasy.

Materiál

- S - oceľ pozinkovaná metódou Sendzimir STN EN 10346:2015

Dostupné povrchové úpravy:

- F - žiarovo zinkovaná oceľ STN EN ISO 1461:2023
- E - nerezová oceľ
- L - lakovanie v štandardnej farbe RAL

Doplňujúce informácie

- Montáž skrutkami SGKM6x12 alebo SGM6x12
- Môže slúžiť ako vonkajší alebo vnútorný oblúk
- E90 – platí len pre šírku 100 mm

Poznámka

- Integrované spojky. Montáž bez ďalších spojok.

Verzie

Symbol	Katalógové číslo	Rozmer a (mm)	Hmotnosť 1 ks (kg)	Množstvo (ks)
LLL50H42 S	143105	50	0.46	1
LLL100H42 S	143110	100	0.58	1
LLL150H42 S	143115	150	0.68	1
LLL200H42 S	143120	200	0.84	1
LLL300H42 S	143130	300	1.08	1