LL...H100 Kĺbový oblúk

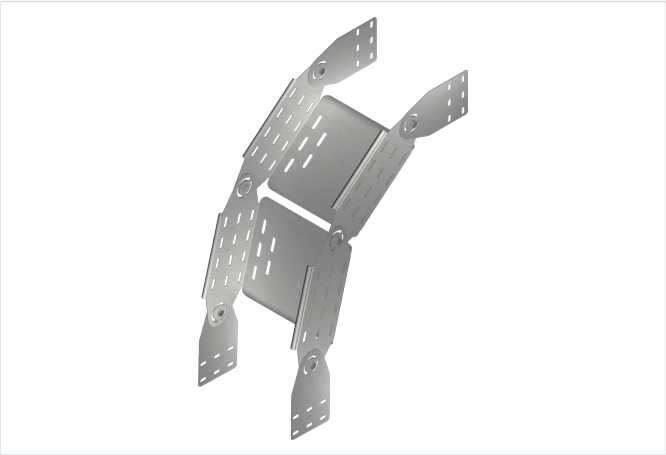

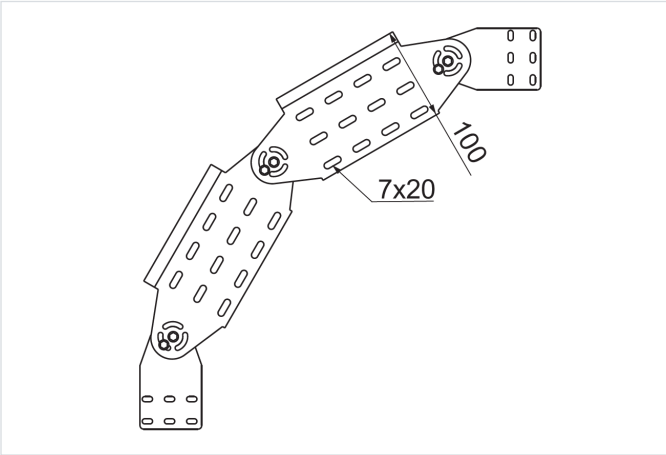

- Obchádzky pri vedení káblovej trasy.

Materiál

- S - oceľ pozinkovaná metódou Sendzimir STN EN 10346:2015

Dostupné povrchové úpravy:

- F - žiarovo zinkovaná oceľ STN EN ISO 1461:2023
- E - nerezová oceľ
- L - lakovanie v štandardnej farbe RAL

Doplňujúce informácie

- Montáž skrutkami SGKM6x12 alebo SGM6x12

Poznámka

- Integrované spojky. Montáž bez ďalších spojok.

Verzie

Symbol	Hrúbka plechu	Hmotnosť 1 ks (kg)	Katalógové číslo	Množstvo (ks)	Rozmer a (mm)
HRÚBKA PLECHU: 1.0 MM					
LLJ100H100 S	1.0 mm	1.52	113310	1	100
LLJ150H100 S	1.0 mm	1.70	113315	1	150
LLJ200H100 S	1.0 mm	1.86	113320	1	200
LLJ300H100 S	1.0 mm	2.20	113330	1	300
HRÚBKA PLECHU: 1.5 MM					
LLP400H100 S	1.5 mm	3.58	113440	1	400
LLP500H100 S	1.5 mm	4.08	113450	1	500
LLP600H100 S	1.5 mm	4.56	113460	1	600