# LL...H80 Kĺbový oblúk

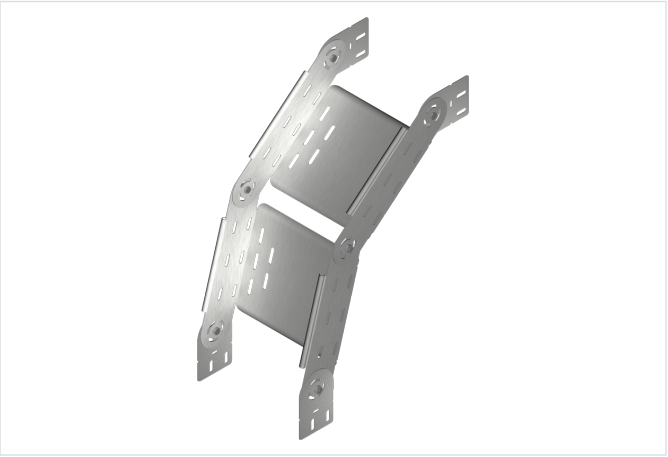

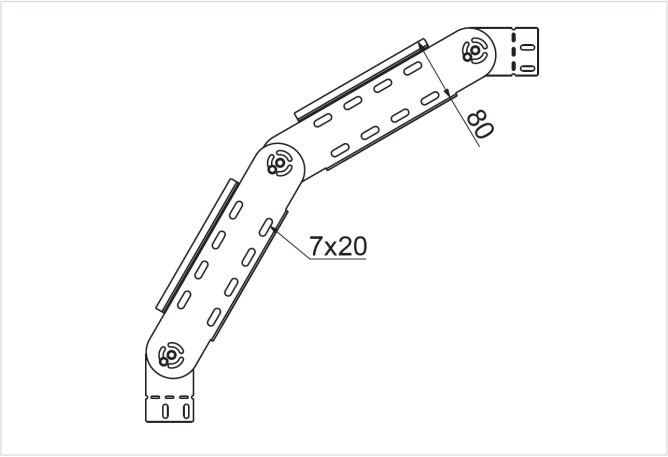


- Obchádzky pri vedení káblovej trasy.

## Materiál

- S - oceľ pozinkovaná metódou Sendzimir STN EN 10346:2015

Dostupné povrchové úpravy:

- F - žiarovo zinkovaná oceľ STN EN ISO 1461:2023
- E - nerezová oceľ
- L - lakovanie v štandardnej farbe RAL

## Doplňujúce informácie

- Montáž skrutkami SGKM6x12 alebo SGM6x12

**Poznámka**

- Integrované spojky. Montáž bez ďalších spojok.

## Verzie

| Symbol | Hrúbka plechu | Hmotnosť 1 ks (kg) | Katalógové číslo | Množstvo (ks) | Rozmer a (mm) |
|---|---|---|---|---|---|
| **HRÚBKA PLECHU: 1.0 MM** | | | | | |
| **LLJ100H80 S** | 1.0 mm | 1.22 | 183310 | 1 | 100 |
| **LLJ150H80 S** | 1.0 mm | 1.38 | 183315 | 1 | 150 |
| **LLJ200H80 S** | 1.0 mm | 1.54 | 183320 | 1 | 200 |
| **LLJ300H80 S** | 1.0 mm | 1.88 | 183330 | 1 | 300 |
| **HRÚBKA PLECHU: 1.5 MM** | | | | | |
| **LLP400H80 S** | 1.5 mm | 3.18 | 183440 | 1 | 400 |
| **LLP500H80 S** | 1.5 mm | 3.68 | 183450 | 1 | 500 |
| **LLP600H80 S** | 1.5 mm | 4.18 | 183460 | 1 | 600 |