Káblové nosné systémy › Káblové žľaby › H50

LL...H50 Kĺbový oblúk

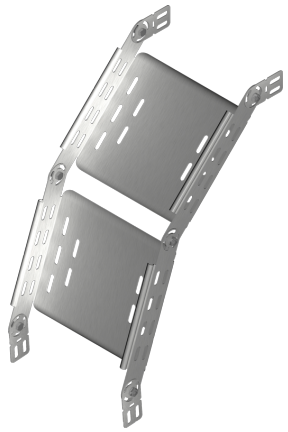

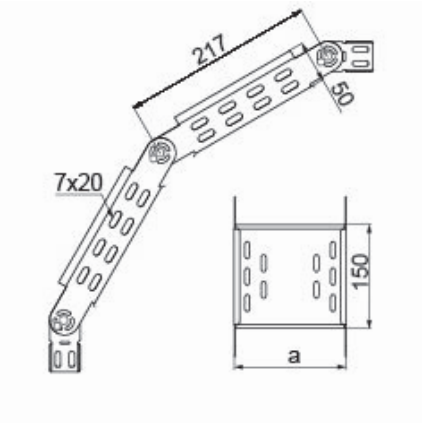

- Obchádzky pri vedení káblovej trasy.

Materiál

- S - oceľ pozinkovaná metódou Sendzimir STN EN 10346:2015

Dostupné povrchové úpravy:

- F - žiarovo zinkovaná oceľ STN EN ISO 1461:2023
- E - nerezová oceľ
- L - lakovanie v štandardnej farbe RAL

Doplňujúce informácie

- Montáž skrutkami SGKM6x12 alebo SGM6x12

Poznámka

- Integrované spojky. Montáž bez ďalších spojok.

Verzie

Symbol	Hrúbka plechu	Hmotnosť 1 ks (kg)	Katalógové číslo	Množstvo (ks)	Rozmer a (mm)
HRÚBKA PLECHU: 1.0 MM					
LLJ50H50 S	1.0 mm	0.74	157405	1	50
LLJ100H50 S	1.0 mm	0.92	157410	1	100
LLJ150H50 S	1.0 mm	1.08	157415	1	150
LLJ200H50 S	1.0 mm	1.26	157420	1	200
LLJ300H50 S	1.0 mm	1.58	157430	1	300
HRÚBKA PLECHU: 1.5 MM					
LLP400H50 S	1.5 mm	2.88	154040	1	400
LLP500H50 S	1.5 mm	3.38	154050	1	500
LLP600H50 S	1.5 mm	3.88	154060	1	600