Káblové nosné systémy › Káblové žľaby › H60 Click

LLFJ...H60 Kĺbový oblúk KLIK

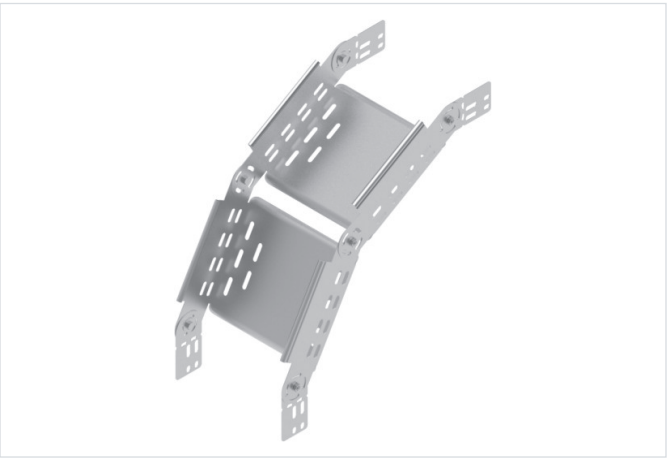

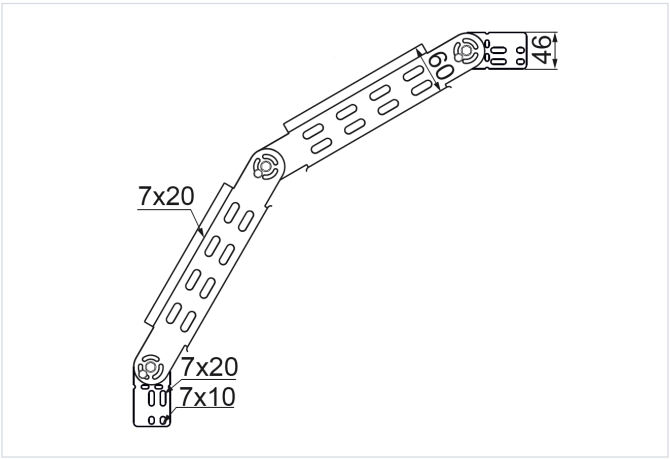

Hrúbka plechu: 1.0 mm
Nový výrobok: áno

- Obchádzky pri vedení káblovej trasy.

Materiál

- S - oceľ pozinkovaná metódou Sendzimir STN EN 10346:2015

Dostupné povrchové úpravy:

- L - lakovanie v štandardnej farbe RAL

Doplňujúce informácie

- Montáž skrutkami SGKM6x12 alebo SGM6x12

Verzie

Symbol	Šírka a (mm)	Hmotnosť 1 ks (kg)	Katalógové číslo	Množstvo (ks)
LLFJ50H60 S	50	0.48	166112	1
LLFJ100H60 S	100	0.60	166212	1
LLFJ150H60 S	150	0.72	166312	1
LLFJ200H60 S	200	0.84	166412	1
LLFJ300H60 S	300	1.09	166512	1
LLFJ400H60 S	400	1.35	166540	1
LLFJ500H60 S	500	1.60	166541	1
LLFJ600H60 S	600	1.85	166542	1