Káblové nosné systémy › Káblové žľaby › H50

LLB...H60 Kĺbový oblúk



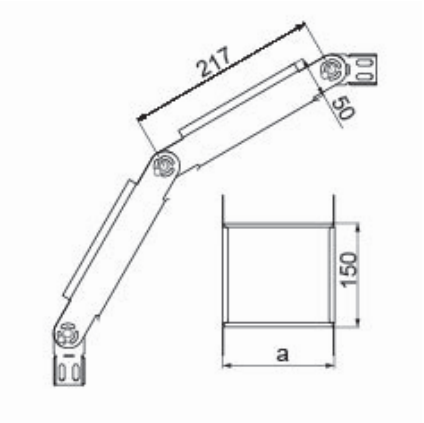

Hrúbka plechu: 1.0 mm

- Obchádzky pri vedení káblovej trasy.

Materiál

- S - oceľ pozinkovaná metódou Sendzimir STN EN 10346:2015

Dostupné povrchové úpravy:

- F - žiarovo zinkovaná oceľ STN EN ISO 1461:2023
- E - nerezová oceľ
- L - lakovanie v štandardnej farbe RAL

Doplňujúce informácie

- Montáž skrutkami SGKM6x12 alebo SGM6x12

Verzie

Symbol	Hmotnosť 1 ks (kg)	Katalógové číslo	Množstvo (ks)	Rozmer a (mm)
LLBJ50H50 S	0.76	152801	1	50
LLBJ100H50 S	0.96	152901	1	100
LLBJ150H50 S	1.12	153001	1	150
LLBJ200H50 S	1.30	153101	1	200
LLBJ300H50 S	1.64	153301	1	300