LLB...H80 Kĺbový oblúk

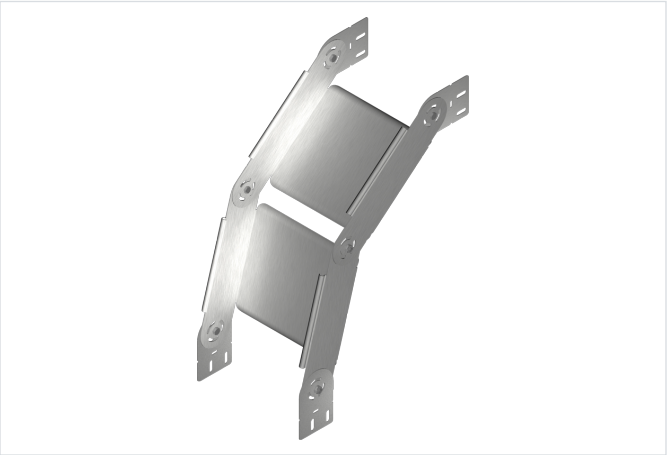

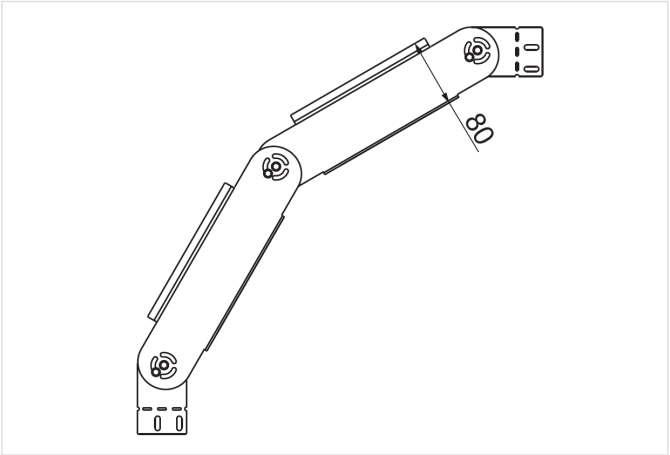

- Obchádzky pri vedení káblovej trasy.

Materiál

- S - oceľ pozinkovaná metódou Sendzimir STN EN 10346:2015

Dostupné povrchové úpravy:

- F - žiarovo zinkovaná oceľ STN EN ISO 1461:2023
- E - nerezová oceľ
- L - lakovanie v štandardnej farbe RAL

Doplňujúce informácie

- Montáž skrutkami SGKM6x12 alebo SGM6x12

Verzie

Symbol	Hrúbka plechu	Hmotnosť 1 ks (kg)	Katalógové číslo	Množstvo (ks)	Rozmer a (mm)
HRÚBKA PLECHU: 1.0 MM					
LLBJ100H80 S	1.0 mm	1.26	187310	1	100
LLBJ200H80 S	1.0 mm	1.58	187320	1	200
LLBJ300H80 S	1.0 mm	1.94	187330	1	300
HRÚBKA PLECHU: 1.5 MM					
LLBP400H80 S	1.5 mm	3.30	187440	1	400
LLBP500H80 S	1.5 mm	3.82	187450	1	500
LLBP600H80 S	1.5 mm	4.34	187460	1	600