LGPH110... Spojka otočná

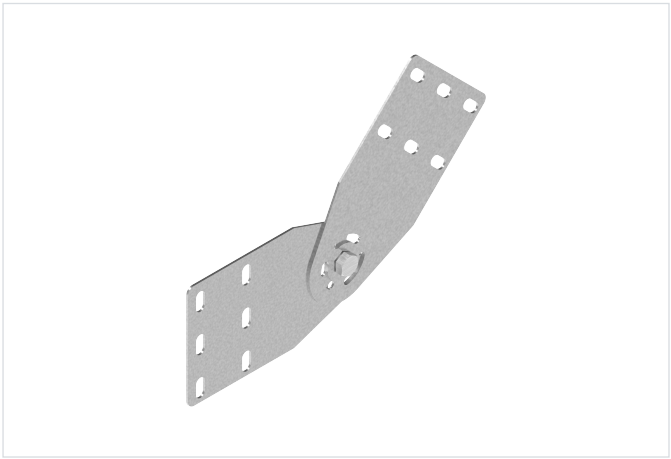

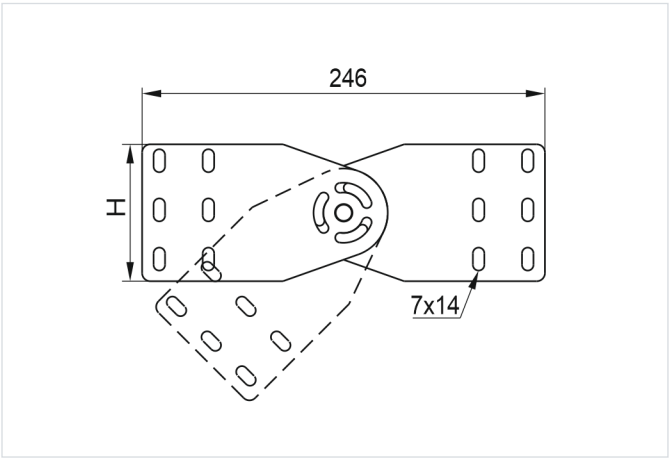

Hrúbka plechu: 1.5 mm

- Spájanie káblových trás.

Materiál

- S - oceľ pozinkovaná metódou Sendzimir STN EN 10346:2015

Dostupné povrchové úpravy:

- FP - zinkované metódou zinkových lamiel STN EN ISO 10683:2018
- E - nerezová oceľ
- L - lakovanie v štandardnej farbe RAL

Doplňujúce informácie

- Montáž 8 sadami skrutiek SGKM6x12 alebo SGM6x12

Verzie

Symbol	Katalógové číslo	Výška H (mm)	Hmotnosť 1 ks (kg)	Množstvo (ks)
LGPH110 S	122100	93.50	0.22	50