LGFJH60... Spojka otočná KLIK

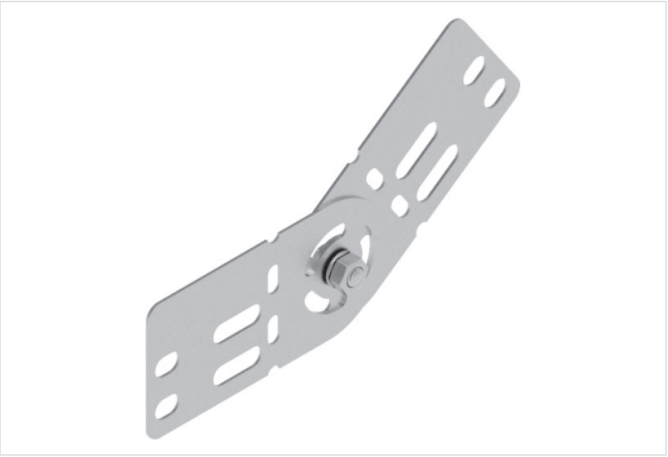

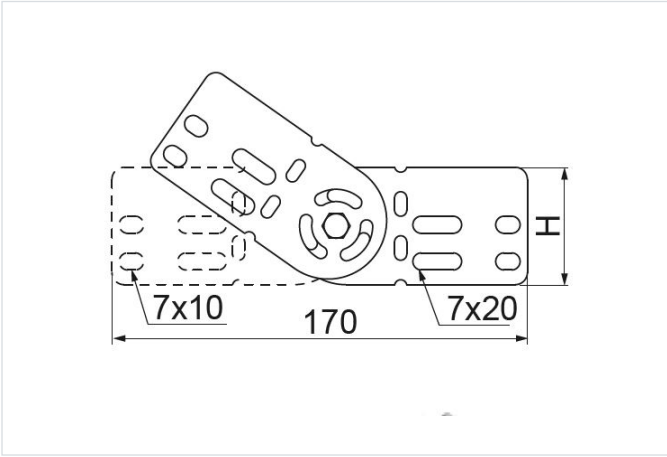

Hrúbka plechu: 1.0 mm
Funkčná odolnosť v požiari: E-90

- Spájanie káblových trás.

Materiál

- S - oceľ pozinkovaná metódou Sendzimir STN EN 10346:2015
- MC - oceľ s povlakom Magnelis®

Dostupné povrchové úpravy:

- L - lakovanie v štandardnej farbe RAL

Doplňujúce informácie

- Montáž 4 sadami skrutiek SGKM6x12 alebo SGM6x12

Verzie

Symbol	Katalógové číslo	Výška H (mm)	Hmotnosť 1 ks (kg)	Množstvo (ks)
MATERIÁL: S - OCEĽ POZINKOVANÁ METÓDOU SENDZIMIR				
LGFJH60 S	164512	48	0.12	100
MATERIÁL: MC - OCEĽ S POVLAKOM MAGNELIS®				
LGFJH60 MC	1645125	48	0.12	100