KRUMJ... Koleno vkladané

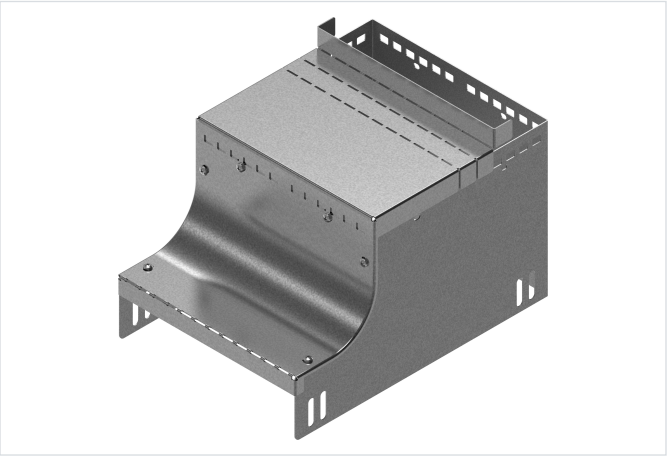

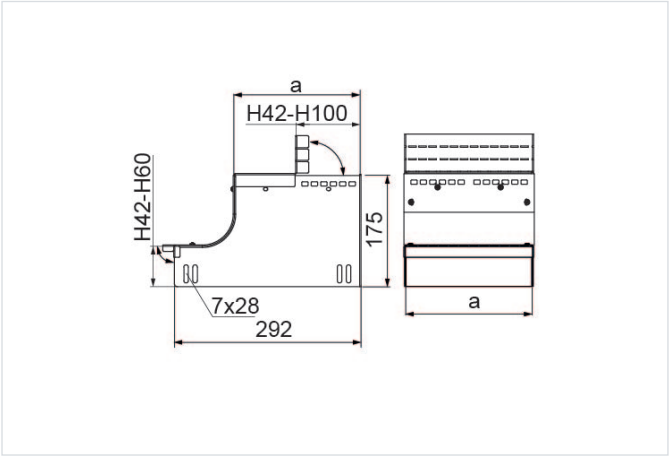

Hrúbka plechu: 1.0 mm
Funkčná odolnosť v požiari: E-90

- Rozbočovanie káblovej trasy.

Materiál

- S - oceľ pozinkovaná metódou Sendzimir STN EN 10346:2015

Dostupné povrchové úpravy:

- F - žiarovo zinkovaná oceľ STN EN ISO 1461:2023
- E - nerezová oceľ
- L - lakovanie v štandardnej farbe RAL

Doplňujúce informácie

- Montáž skrutkami SGKM6x12 alebo SGM6x12
- Montáž nasadením na žľab zhora alebo zdola (po predchádzajúcom vyrezaní dna)
- Hodí sa k žľabom s výškou H42 – H60
- Možnosť odbočenia žľabom v štyroch polohách
- Na objednávku možnosť výroby v ďalších šírkach (150, 400, 500 a 600 mm)

Verzie

Symbol	Katalógové číslo	Rozmer a (mm)	Hmotnosť 1 ks (kg)	Množstvo (ks)
KRUMJ100 S	136788	100	0.80	1
KRUMJ200 S	136890	200	1.55	1
KRUMJ300 S	136891	300	2.48	1

Príklady použitia

