Káblové nosné systémy › Káblové žľaby › H30

KRP...H60 Redukčné koleno pravé

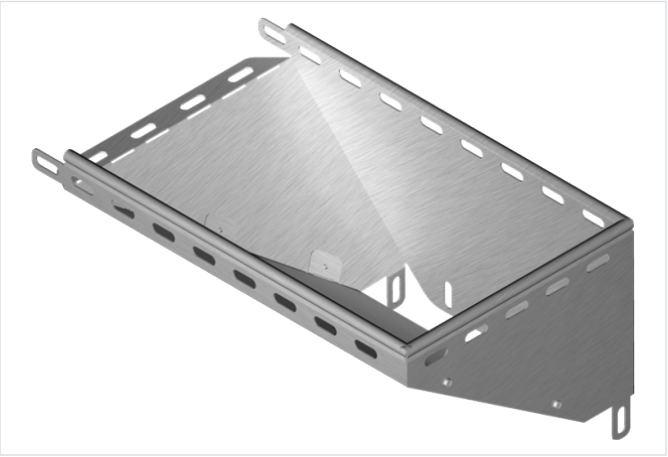

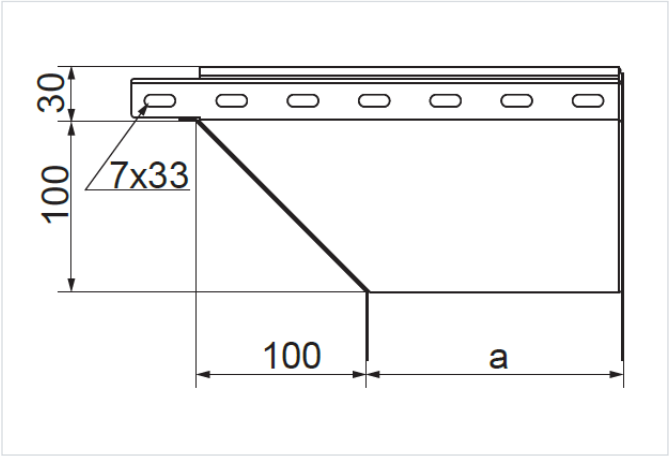

Hrúbka plechu: 1.0 mm

- Obchádzky pri vedení káblovej trasy.

Materiál

- S - oceľ pozinkovaná metódou Sendzimir STN EN 10346:2015

Dostupné povrchové úpravy:

- F - žiarovo zinkovaná oceľ STN EN ISO 1461:2023
- L - lakovanie v štandardnej farbe RAL

Doplňujúce informácie

- Montáž pomocou skrutiek SGKM6x12 alebo SGM6x12

Poznámka

- Integrované spojky. Montáž bez ďalších spojok.

Verzie

Symbol	Katalógové číslo	Rozmer a (mm)	Hmotnosť 1 ks (kg)	Množstvo (ks)
KRPJ50H30 S	133205	50	0.40	1
KRPJ100H30 S	133210	100	0.62	1
KRPJ150H30 S	133215	150	0.94	1
KRPJ200H30 S	133220	200	1.24	1
KRPJ300H30 S	133230	300	1.87	1