KRP...H100 Redukčné koleno pravé

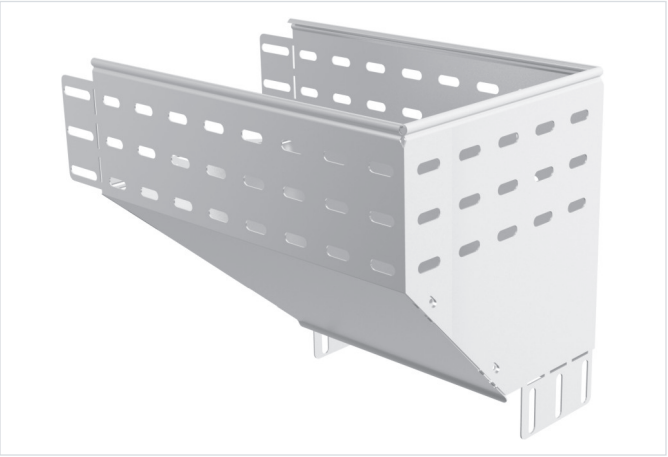

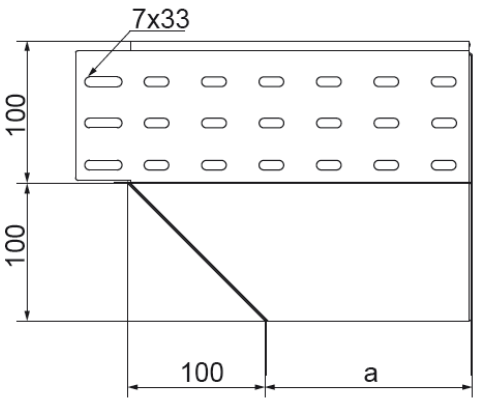

- Obchádzky pri vedení káblovej trasy.

Materiál

- S - oceľ pozinkovaná metódou Sendzimir STN EN 10346:2015

Dostupné povrchové úpravy:

- F - žiarovo zinkovaná oceľ STN EN ISO 1461:2023
- E - nerezová oceľ
- L - lakovanie v štandardnej farbe RAL

Doplňujúce informácie

- Montáž skrutkami SGKM6x12 alebo SGM6x12

Poznámka

- Integrované spojky. Montáž bez ďalších spojok.

Verzie

Symbol	Hrúbka plechu	Hmotnosť 1 ks (kg)	Katalógové číslo	Množstvo (ks)	Rozmer a (mm)
HRÚBKA PLECHU: 1.0 MM					
KRPJ100H100 S	1.0 mm	0.86	114310	1	100
KRPJ150H100 S	1.0 mm	1.10	114315	1	150
KRPJ200H100 S	1.0 mm	1.40	114320	1	200
KRPJ300H100 S	1.0 mm	2.49	114330	1	300
HRÚBKA PLECHU: 1.5 MM					
KRPP400H100 S	1.5 mm	6	114440	1	400
KRPP500H100 S	1.5 mm	7.55	114450	1	500
KRPP600H100 S	1.5 mm	9	114460	1	600