Káblové nosné systémy › Káblové žľaby › H60

KRP...H60 Redukčné koleno pravé

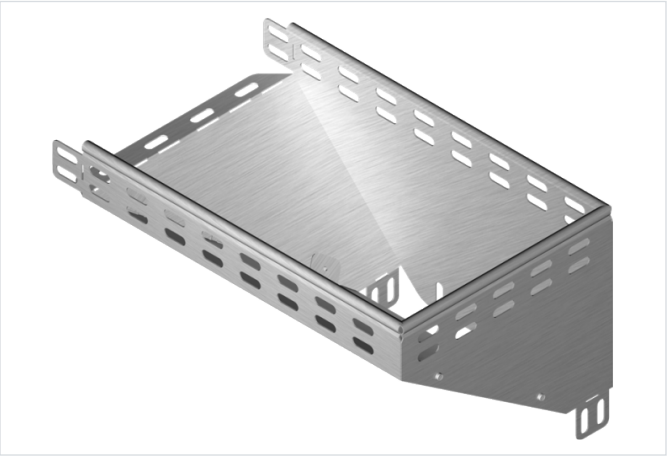

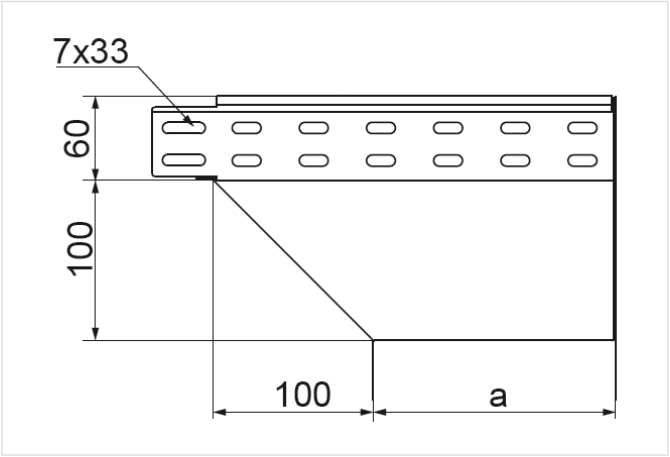

Funkčná odolnosť v požiari: E-90

- Obchádzky pri vedení káblovej trasy.

Materiál

- S - oceľ pozinkovaná metódou Sendzimir STN EN 10346:2015

Dostupné povrchové úpravy:

- F - žiarovo zinkovaná oceľ STN EN ISO 1461:2023
- E - nerezová oceľ
- L - lakovanie v štandardnej farbe RAL

Doplňujúce informácie

- Montáž skrutkami SGKM6x12 alebo SGM6x12

Poznámka

- Integrované spojky. Montáž bez ďalších spojok.

Verzie

Symbol	Hrúbka plechu	Šírka a (mm)	Hmotnosť 1 ks (kg)	Katalógové číslo	Množstvo (ks)
HRÚBKA PLECHU: 1.0 MM					
KRPJ50H60 S	1.0 mm	50	0.55	169124	1
KRPJ100H60 S	1.0 mm	100	0.77	168410	1
KRPJ150H60 S	1.0 mm	150	1.16	168415	1
KRPJ200H60 S	1.0 mm	200	1.54	168420	1
KRPJ300H60 S	1.0 mm	300	2.32	168430	1
HRÚBKA PLECHU: 1.5 MM					
KRPP400H60 S	1.5 mm	400	4.64	165040	1
KRPP500H60 S	1.5 mm	500	5.80	165050	1
KRPP600H60 S	1.5 mm	600	6.96	165060	1