KRPJ...H42 Redukčné koleno pravé

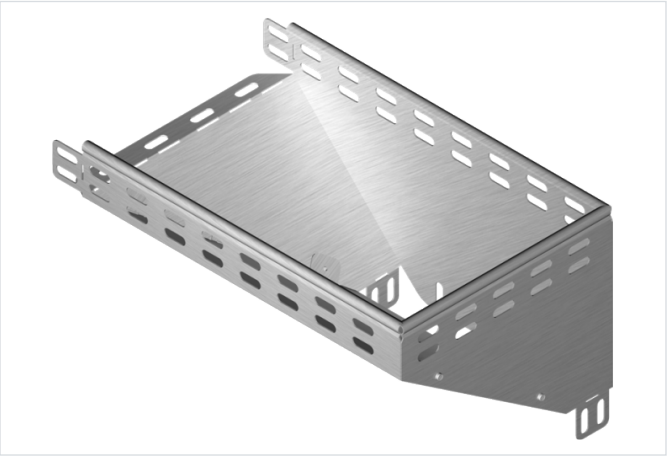

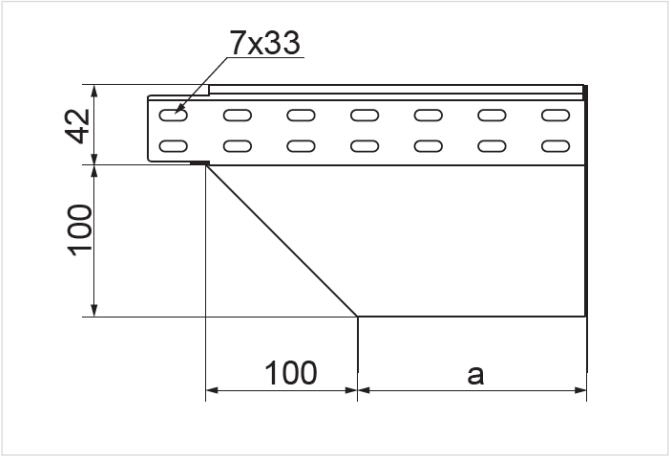

Hrúbka plechu: 1.0 mm
Funkčná odolnosť v požiari: E-90

- Obchádzky pri vedení káblovej trasy.

Materiál

- S - oceľ pozinkovaná metódou Sendzimir STN EN 10346:2015

Dostupné povrchové úpravy:

- F - žiarovo zinkovaná oceľ STN EN ISO 1461:2023
- E - nerezová oceľ
- L - lakovanie v štandardnej farbe RAL

Doplňujúce informácie

- Montáž skrutkami SGKM6x12 alebo SGM6x12
- E90 – platí len pre šírku 100 mm

Poznámka

- Integrované spojky. Montáž bez ďalších spojok.

Verzie

Symbol	Katalógové číslo	Rozmer a (mm)	Hmotnosť 1 ks (kg)	Množstvo (ks)
KRPJ50H42 S	147605	50	0.44	1
KRPJ100H42 S	147610	100	0.67	1
KRPJ150H42 S	147615	150	1.01	1
KRPJ200H42 S	147620	200	1.34	1
KRPJ300H42 S	147630	300	1.78	1
KRPJ400H42 S	147640	400	2.31	1
KRPJ500H42 S	147650	500	2.77	1
KRPJ600H42 S	147660	600	3.32	1