KRPB...H110 Redukčné koleno pravé

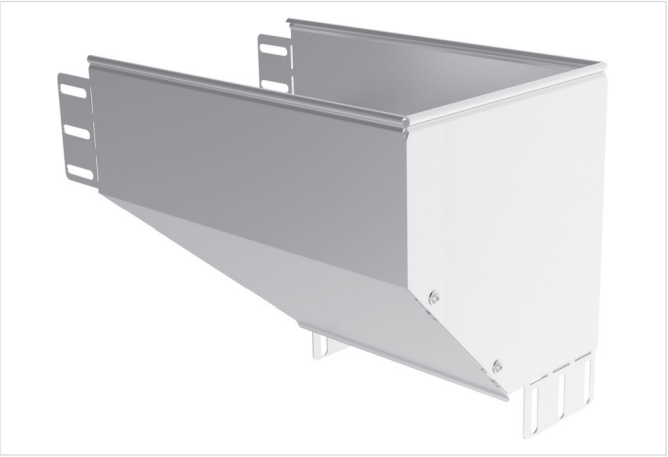

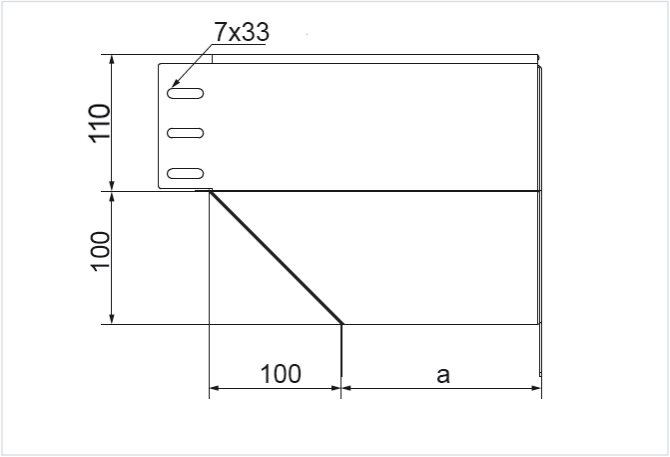

- Obchádzky pri vedení káblovej trasy.

Materiál

- S - oceľ pozinkovaná metódou Sendzimir STN EN 10346:2015

Dostupné povrchové úpravy:

- F - žiarovo zinkovaná oceľ STN EN ISO 1461:2023
- E - nerezová oceľ
- L - lakovanie v štandardnej farbe RAL

Doplňujúce informácie

- Na montáž použite skrutky SGKM6x12 alebo SGM6x12

Poznámka

- Integrované spojky. Montáž bez ďalších spojok.

Verzie

Symbol	Hrúbka plechu	Hmotnosť 1 ks (kg)	Katalógové číslo	Množstvo (ks)	Rozmer a (mm)
HRÚBKA PLECHU: 1.0 MM					
KRPBJ100H110 S	1.0 mm	1.12	128310	1	100
KRPBJ150H110 S	1.0 mm	1.69	128315	1	150
KRPBJ200H110 S	1.0 mm	2.24	128320	1	200
KRPBJ300H110 S	1.0 mm	3.67	128330	1	300
HRÚBKA PLECHU: 1.5 MM					
KRPBP400H110 S	1.5 mm	6.61	128440	1	400
KRPBP500H110 S	1.5 mm	8.36	128450	1	500
KRPBP600H110 S	1.5 mm	9.94	128460	1	600