KRPB...H80 Redukčné koleno žľabu pravé

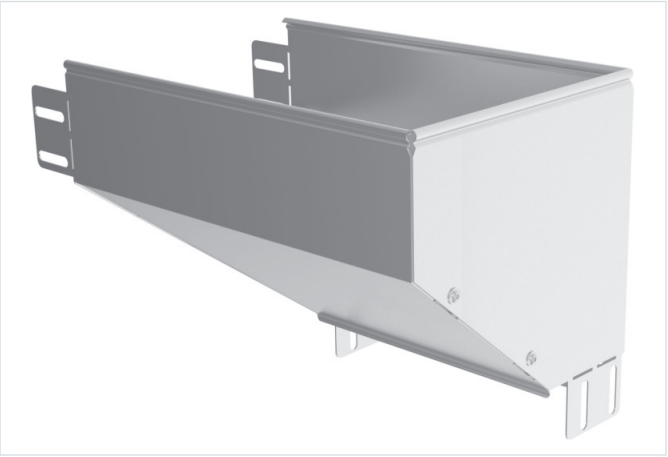

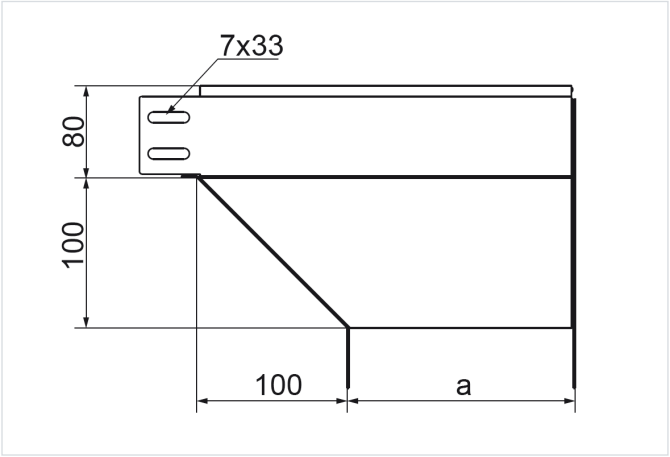

- Obchádzky pri vedení káblovej trasy.

Materiál

- S - oceľ pozinkovaná metódou Sendzimir STN EN 10346:2015

Dostupné povrchové úpravy:

- F - žiarovo zinkovaná oceľ STN EN ISO 1461:2023
- E - nerezová oceľ
- L - lakovanie v štandardnej farbe RAL

Doplňujúce informácie

- Montáž skrutkami SGKM6x12 alebo SGM6x12

Poznámka

- Integrované spojky. Montáž bez ďalších spojok.

Verzie

Symbol	Hrúbka plechu	Hmotnosť 1 ks (kg)	Katalógové číslo	Množstvo (ks)	Rozmer a (mm)
HRÚBKA PLECHU: 1.0 MM					
KRPBJ100H80 S	1.0 mm	0.91	188310	1	100
KRPBJ200H80 S	1.0 mm	1.84	188320	1	200
KRPBJ300H80 S	1.0 mm	2.87	188330	1	300
HRÚBKA PLECHU: 1.5 MM					
KRPBP400H80 S	1.5 mm	5.52	188440	1	400
KRPBP500H80 S	1.5 mm	6.87	188450	1	500
KRPBP600H80 S	1.5 mm	8.22	188460	1	600