Káblové nosné systémy › Káblové žľaby › H30

KRL...H60 Redukčné koleno ľavé - žiarový zinok

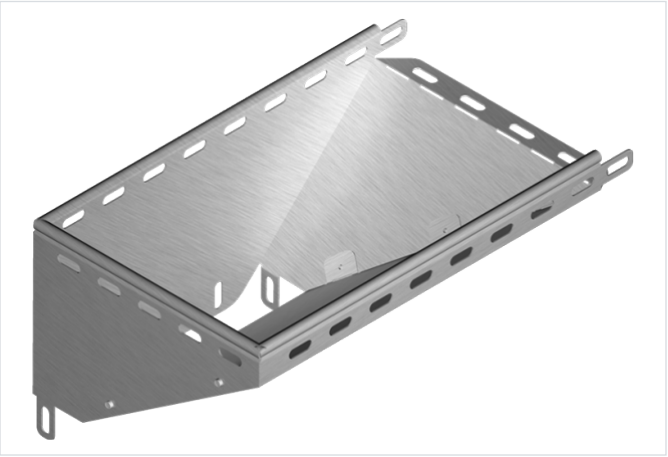

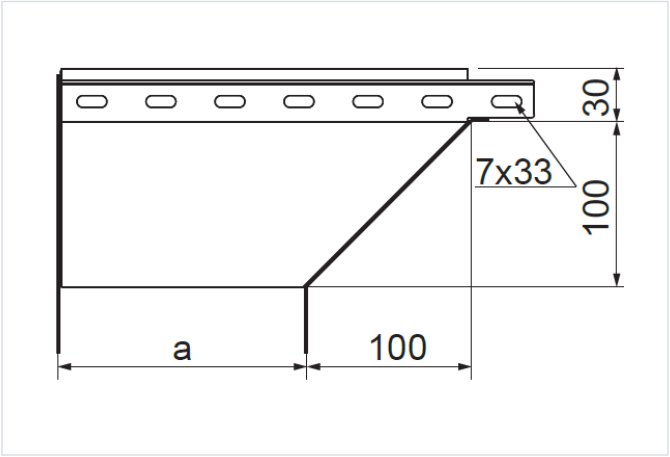

Hrúbka plechu: 1.0 mm

- Obchádzky pri vedení káblovej trasy.

Materiál

- S - oceľ pozinkovaná metódou Sendzimir STN EN 10346:2015 Dostupné povrchové úpravy: F - žiarovo zinkovaná oceľ STN EN ISO 1461:2023 L - lakovanie v štandardnej farbe RAL

Doplňujúce informácie

- Montáž pomocou skrutiek SGKM6x12 alebo SGM6x12

Poznámka

- Integrované spojky. Montáž bez ďalších spojok.

Verzie

Symbol	Katalógové číslo	Rozmer a (mm)	Hmotnosť 1 ks (kg)	Množstvo (ks)
KRLJ50H30 F	133005	50	0.40	1
KRLJ100H30 F	133010	100	0.62	1
KRLJ150H30 F	133015	150	0.94	1
KRLJ200H30 F	133020	200	1.24	1
KRLJ300H30 F	133030	300	1.87	1