KRL...H100 Redukčné koleno ľavé

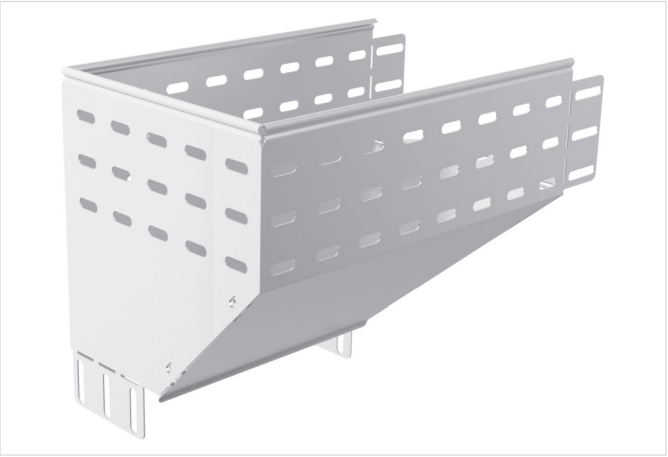

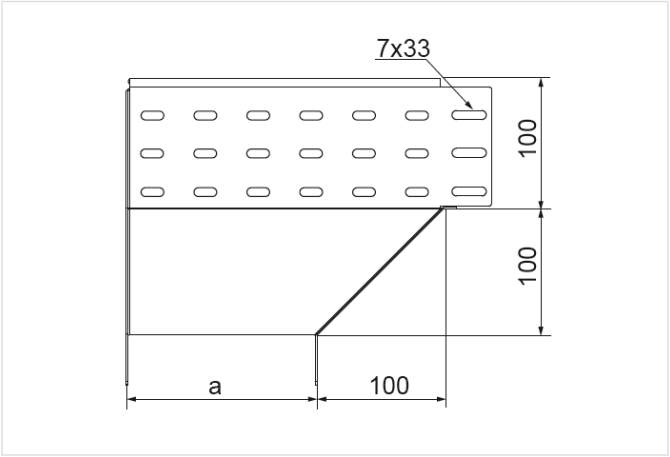

- Obchádzky pri vedení káblovej trasy.

Materiál

- S - oceľ pozinkovaná metódou Sendzimir STN EN 10346:2015

Dostupné povrchové úpravy:

- F - žiarovo zinkovaná oceľ STN EN ISO 1461:2023
- E - nerezová oceľ
- L - lakovanie v štandardnej farbe RAL

Doplňujúce informácie

- Montáž skrutkami SGKM6x12 alebo SGM6x12

Poznámka

- Integrované spojky. Montáž bez ďalších spojok.

Verzie

Symbol	Hrúbka plechu	Hmotnosť 1 ks (kg)	Katalógové číslo	Množstvo (ks)	Rozmer a (mm)
HRÚBKA PLECHU: 1.0 MM					
KRLJ100H100 S	1.0 mm	1.01	114110	1	100
KRLJ150H100 S	1.0 mm	1.54	114115	1	150
KRLJ200H100 S	1.0 mm	2.04	114120	1	200
KRLJ300H100 S	1.0 mm	3.30	114130	1	300
HRÚBKA PLECHU: 1.5 MM					
KRLP400H100 S	1.5 mm	6	114240	1	400
KRLP500H100 S	1.5 mm	7.55	114250	1	500
KRLP600H100 S	1.5 mm	9	114260	1	600