KRL...H50 Redukčné koleno ľavé

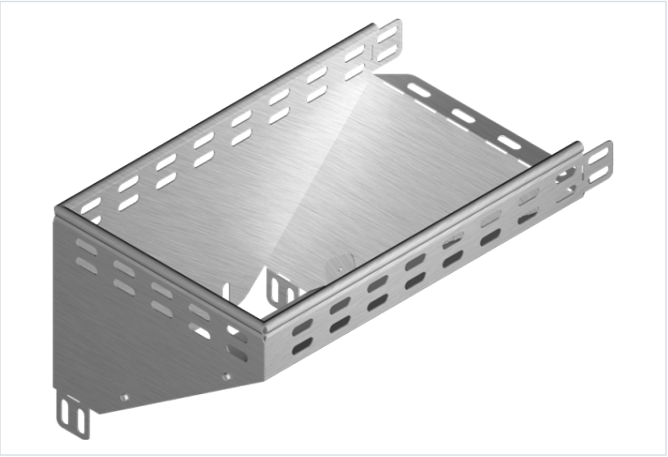

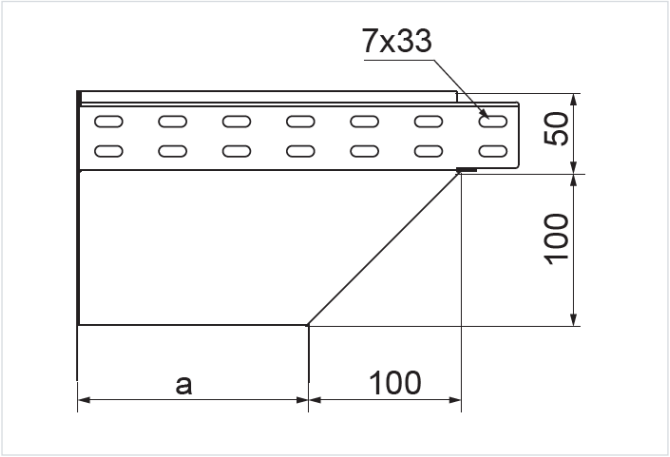

- Obchádzky pri vedení káblovej trasy.

Materiál

- S - oceľ pozinkovaná metódou Sendzimir STN EN 10346:2015

Dostupné povrchové úpravy:

- F - žiarovo zinkovaná oceľ STN EN ISO 1461:2023
- E - nerezová oceľ
- L - lakovanie v štandardnej farbe RAL

Doplňujúce informácie

- Montáž skrutkami SGKM6x12 alebo SGM6x12

Poznámka

- Integrované spojky. Montáž bez ďalších spojok.

Verzie

Symbol	Hrúbka plechu	Hmotnosť 1 ks (kg)	Katalógové číslo	Množstvo (ks)	Rozmer a (mm)
HRÚBKA PLECHU: 1.0 MM					
KRLJ50H50 S	1.0 mm	0.48	158205	1	50
KRLJ100H50 S	1.0 mm	0.70	158210	1	100
KRLJ150H50 S	1.0 mm	1.06	158215	1	150
KRLJ200H50 S	1.0 mm	1.41	158220	1	200
KRLJ300H50 S	1.0 mm	2.19	158230	1	300
HRÚBKA PLECHU: 1.5 MM					
KRLP400H50 S	1.5 mm	4.22	154840	1	400
KRLP500H50 S	1.5 mm	5.27	154850	1	500
KRLP600H50 S	1.5 mm	6.33	154860	1	600