KRLJ...H42 Redukčné koleno ľavé

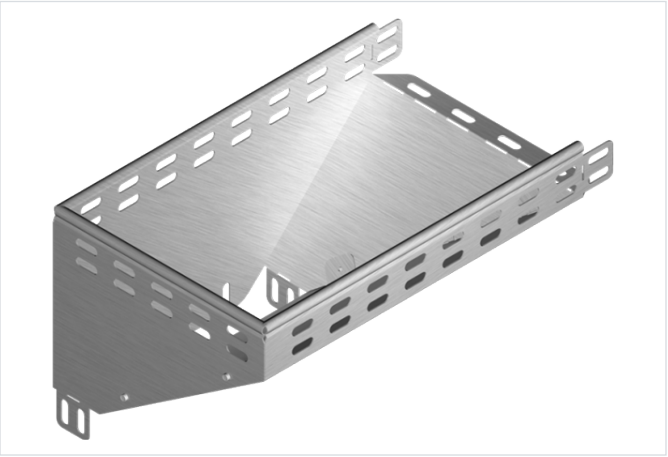

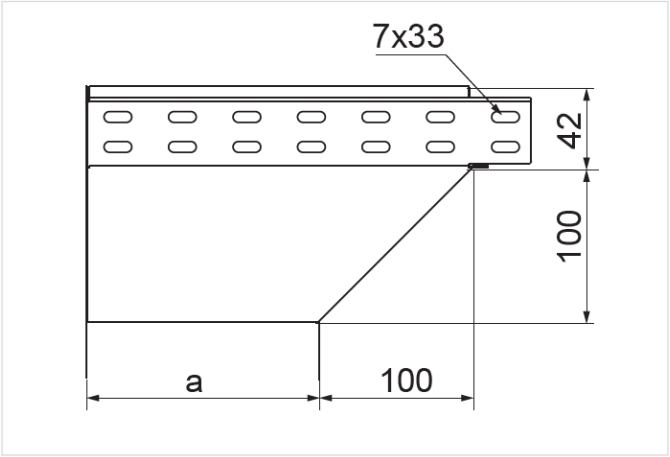

Hrúbka plechu: 1.0 mm
Funkčná odolnosť v požiari: E-90

- Obchádzky pri vedení káblovej trasy.

Materiál

- S - oceľ pozinkovaná metódou Sendzimir STN EN 10346:2015

Dostupné povrchové úpravy:

- F - žiarovo zinkovaná oceľ STN EN ISO 1461:2023
- E - nerezová oceľ
- L - lakovanie v štandardnej farbe RAL

Doplňujúce informácie

- Montáž skrutkami SGKM6x12 alebo SGM6x12
- E90 – platí len pre šírku 100 mm

Poznámka

- Integrované spojky. Montáž bez ďalších spojok.

Verzie

Symbol	Katalógové číslo	Rozmer a (mm)	Hmotnosť 1 ks (kg)	Množstvo (ks)
KRLJ50H42 S	147405	50	0.44	1
KRLJ100H42 S	147410	100	0.67	1
KRLJ150H42 S	147415	150	1.01	1
KRLJ200H42 S	147420	200	1.34	1
KRLJ300H42 S	147430	300	1.78	1
KRLJ400H42 S	147440	400	2.31	1
KRLJ500H42 S	147450	500	2.77	1
KRLJ600H42 S	147460	600	3.32	1